Product catalogue

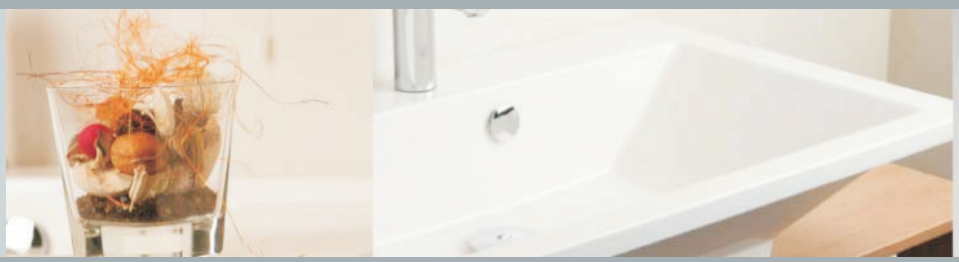

BERDI

Page index

Our Focus				Page 1.1 - 1.4
Bathroom Furniture Specification				Page 1.5 - 1.8
Product index				Page 1.9 - 1.10
Valentino Valentino plus		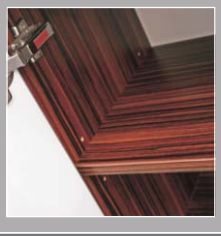		Page 2.1 - 2.16 Page 2.17 - 2.20
Alberta				Page 3.1 - 3.6
Bella				Page 4.1 - 4.8

Claudio		Page 5.1 - 5.6
Daniela		Page 6.1 - 6.9
Caprice		Page 7.1-7.3
Color Chart For Furniture		Page 8.1-8.2
General Terms And Conditions		Page 9.1-9.2
Position Of The Water Supply		Page 9.3
Furniture Ordering Example		Page 9.4

Our Focus

People are in demand for good design and high functionality in their bathrooms and Berdi Interiors is focused to be the source of inspiration and satisfaction of those demands.

Working with the greatest talents in international design, Berdi Interiors is professionally involved in bathroom furniture production. Berdi Interiors has the greatest interest to offer our design management skills and our conception of design as an all-embracing creative discipline.

Our marketing and product development policy is oriented to achieve products with the highest design standards and effective technical solutions that allow us to offer our customers creative concepts and real bestsellers in today's fast changing and competitive market.

Berdi's vision is to be recognized as the best bathroom furniture specialist with the most satisfied customers.

We have created bathroom solutions providing function and design in a unique manner and we believe that this very focusing makes our customers feel that „they do get a better deal with Berdi"!

With Berdi Interiors, a dream bathroom can be constructed from a large number of possible combinations, completely adapted to the particular spatial conditions and personal taste.

Unser Fokus

Der moderne Mensch hat für sein Badezimmer einen Anspruch auf gutes Design und hohe Funktionalität. BERDI Einrichtungen richten den Fokus darauf, Inspiration und Erfüllung für diesen Anspruch zu sein.

Zusammen mit führenden internationalen Designern konzentriert sich BERDI Einrichtungen professionell auf die Produktion von Badezimmermobiliar.
BERDI Einrichtungen hat ein großes Interesse daran, seine Fähigkeiten im Umgang mit innovativem Design und seiner Konzeption von Design als alles bestimmende kreative Disziplin unter Beweis zu stellen.

Unsere Marketingstrategie und Produktentwicklung ist daran orientiert, Produkte mit dem höchsten Designstandard und effektivsten technischen Lösungen herzustellen. So können wir auch in dem heutigen, sich schnell wandelnden und umkämpften Markt unseren Kunden kreative Konzepte und wirkliche Bestseller offerieren.

BERDI´s Vision ist, allgemeines Ansehen als bester Spezialist für Badezimmermöbel mit den zufriedensten Kunden zu gewinnen.

Wir haben Lösungen für Baderäume geschaffen, die Funktion und Design in einzigartiger Weise vereinen und wir glauben, dass die Fokussierung hierauf der Grund dafür ist, dass Kunden das klare Gefühl haben, mit BERDI genau die richtige Entscheidung getroffen zu haben.
Mit BERDI Einrichtungen können Traumbadezimmer aus einer Vielzahl von möglichen Kombinationen zusammen gestellt werden völlig in Übereinstimmung mit den besonderen räumlichen Gegebenheiten und dem persönlichem Geschmack.

BI BERDI
BI BERDI

Create your own mood…

Ask Yourself what kind of bathroom You desire! Whatever its shape or size, You want it to be both functional and relaxing. The Berdi bathroom furniture range offers a wide variety of bathrooms from warm traditional to modern and minimalist designs that all create extra storage space and a bathroom that will be easier to keep all clean and tidy.

The furniture is designed to make the space usage more attractive by hiding the piping behind the drawers or back-to-wall suits and enhances the effect with specially designed mirrors and concealed lighting. You and Your family also benefit from extra units and shelving for all toiletries and towels.

...Making luxury affordable!

Berdi is a brand that, representing finest bathing tradition, grants an excellent functional performance and skillful creativity! All that at very reasonable prices and short delivery terms!

Herewith we have a great pleasure to introduce You the latest issue of our Bathroom Furniture Collection consisting of 6 independent programs Valentino, Alberta, Bella, Daniela, Claudio and Caprice... Enjoy!

Schaffen Sie sich Ihr persönliches Wohlgefühl…

Machen Sie Ihr Traumbadezimmer wahr! In jeder Größe, für jeden Grundriss ob Sie es funktional oder wohnlich mögen: BERDI Badezimmermöbel bieten Ihnen ein breites Sortiment an Badeinrichtungen vom behaglich traditionellen bis zum modernen Möbel in minimalistischem Design. Alle Programme schaffen extra Ablageplatz, erleichtern die Reinigung und halten Ordnung.

Die Konstruktion der Möbel erlaubt eine bessere Raumnutzung durch die verdeckte Unterbringung von Installationsleitungen hinter den Schubladen und rückwärtigen Garderoben. Dieser Effekt wird optimal ergänzt durch entsprechend gestaltete Spiegel und der Möglichkeit von indirekter Beleuchtung.

Sie und Ihre Familie können ebenfalls die Vorzüge speziellen Zubehörs und Ablagen für alle Arten von Toilettenartikeln und Badetüchern nutzen.

… in erschwinglichem Luxus

Die Marke BERDI repräsentiert höchste Badzimmerkultur. BERDI garantiert ein exzellentes und funktionsgerechtes Erscheinungsbild und eine innovative Produktentwicklung. All das zu vertretbaren Preisen und kurzen Lieferzeiten.

Wir freuen uns, Ihnen hier unsere aktuelle Badezimmerkollektion vorstellen zu können. Sie besteht aus sechs unterschiedlichen Programmen Valentino, Alberta, Bella, Daniela, Claudio und Caprice… Viel Freude hiermit!

Bathroom Furniture General Product Specification

The selection of the basic materials is the main factor to ensure the quality of the product. Each component is thoroughly tested including material quality and functional design.
All furniture parts correspondent and workmanship to the requirements laid down in DIN 68935 and the E1 directive on toxic substances with regard to formaldehyde emissions.

1. The furniture are moisture proofed to a greater extend.

2. Colours. Colours of materials illustrated in the page 8.1-8.2

3. Depending on the model the carcass may sit on legs or be wall hung.

4. Cabinets structure.
Units are pre-assembled using easy-to-use eccentric con-necting fittings, cam and dowel fixing thus allowing the unit to be easily disassembled on site if necessary. Some furniture programs are supplied fully assembled.

5. Body.
Depending on the bathroom furniture program you select the body of cabinets made from 16 or 25 mm high density moisture proof melamine faced chipboard, 40 mm thick post formed laminated or chamfered veneer body of natural oak.
Further information is available in the detailed product information for the various series.

6. Fronts.
Fronts are made from 16 mm melamine faced chipboard, 18 mm thick painted or foiled MDF, post formed laminated or chamfered veneer doors of natural oak
Further information can be obtained from the detailed product information for the individual programs.

7. Backs.
All units except for the product listed below have 2.5 mm HDF backs. Basic units under the basin do not have backs in order not to interfere your accessibility for plumbing work and connections.

8. Countertops.
Countertops made of 16, 25 and 40 mm thick materials. Either melamine surface chipboard, post formed laminated or chamfered veneer of natural oak. Valentino countertops for self-standing units made of white mineral marble in high-gloss.

9. Cabinet inner shelves.
Cabinet shelves are 16 mm thick in colour of the body and height adjustable. Shelves inside the unit are supported by plastic pegs.

10. Drawer boxes.
The drawers are fully extendable and have innovative soft-closing system where exclusive silencers ensure that the drawer close gently and quietly.
The highly engineered drawer design incorporate a brushed steel drawer box with concealed steel roller runners, self-closing action and the latest state of art, crash damping system, providing ultimate shock absorption for long trouble free life.
Maximum load 40 kg and two dimensional adjustment of the drawers and elegant cover of the adjusting mechanism with Berdi logo.
The fronts are attached by means of adjustable concealed fittings which give accurate adjustment. Base and rear panel in the colour of the body; drawers can be easily removed for cleaning purpose.
For the tall drawers a support rails are included for more stable storage of tall articles.

11. Hinges.
All doors are supplied with 110° opening angle and automatic spring, metal clip-on hinges which can be adjusted in three directions as well as silencers that ensure soft and gentle closing.
The finest quality and incorporating latest Grass clip technology for easy removal when cleaning with elegant cover with Berdi logo.

12. Lighting.
The lighting offering excellent illumination and low consumption of energy.
Mirror cabinets are equipped with halogen spotlight: 12 volts, 20 watts, supplied with electronic transformer to reduce from 230V to 12V. The light-switch block is always on the right-hand side. All replacement lamps are readily available in electrical retail outlets. It is stronger recommended that a residual current detector or an earth leakage circuit breaker is fitted. **All electrical products supplied by Berdi should be installed by a qualified electrician. For your safety, all of our lighting blocks are rated "Class II IP 44" in accordance with the European standards EN60598.1, EN60598.2.1, EN60538.2.6.**

13. Mirrors.
The mirrors are crystal glass and are especially suitable for bathrooms use because of the high quality silvering, cooper backing and protective coatings.
Our mirrors are tested in a humid environment and easily clean the tough corrosion resistance requirement of standards EN 1036, DIN 50021, DIN 50017.
Mirror modules.
4 mm-thick mirror mounted on 16 mm-thick moisture resistant melamine faced chipboard, trims are edged with 2 mm ABS. Invisible wall-fixing.
Mirror cabinets.
High quality double-mirrored doors are connected with the casing of the bathroom cabinet by welded hinges.
Glass shelves are height adjustable.

14. Suspension brackets
The furniture units are hung on the walls through invisible angled brackets concealed by the rear panel, equipped with a suspension system two-dimensionally adjustable from inside the cabinets.
Maximum load 65 kg each, with slip-resistant combination.
Mirror suspension is integrated in the mirrors rear panel.
Screws, rail plugs, cover caps and installation tracks are included with the respective model

15. Washbasin.
All washbasins are made of shiny mineral marble composite material. The products are made of bonded material comprised of mineral powder and polyester resin. Mineral marble is an extremely stylish material to incorporate into the bathroom.

16. Siphon and overflow
Washbasin equipped with space saving siphon, turn-open waste valve and overflow set.
If you prefer to use a faucet with pop-up waste provided in standard set turn-open valve might be not needed. Please note: Faucet is not included.

For more precise information about each furniture program please refer to specification of each individual series.

Under the policy of improvement we reserve the right to alter materials or specification in line with our continuing programme of product and service development.

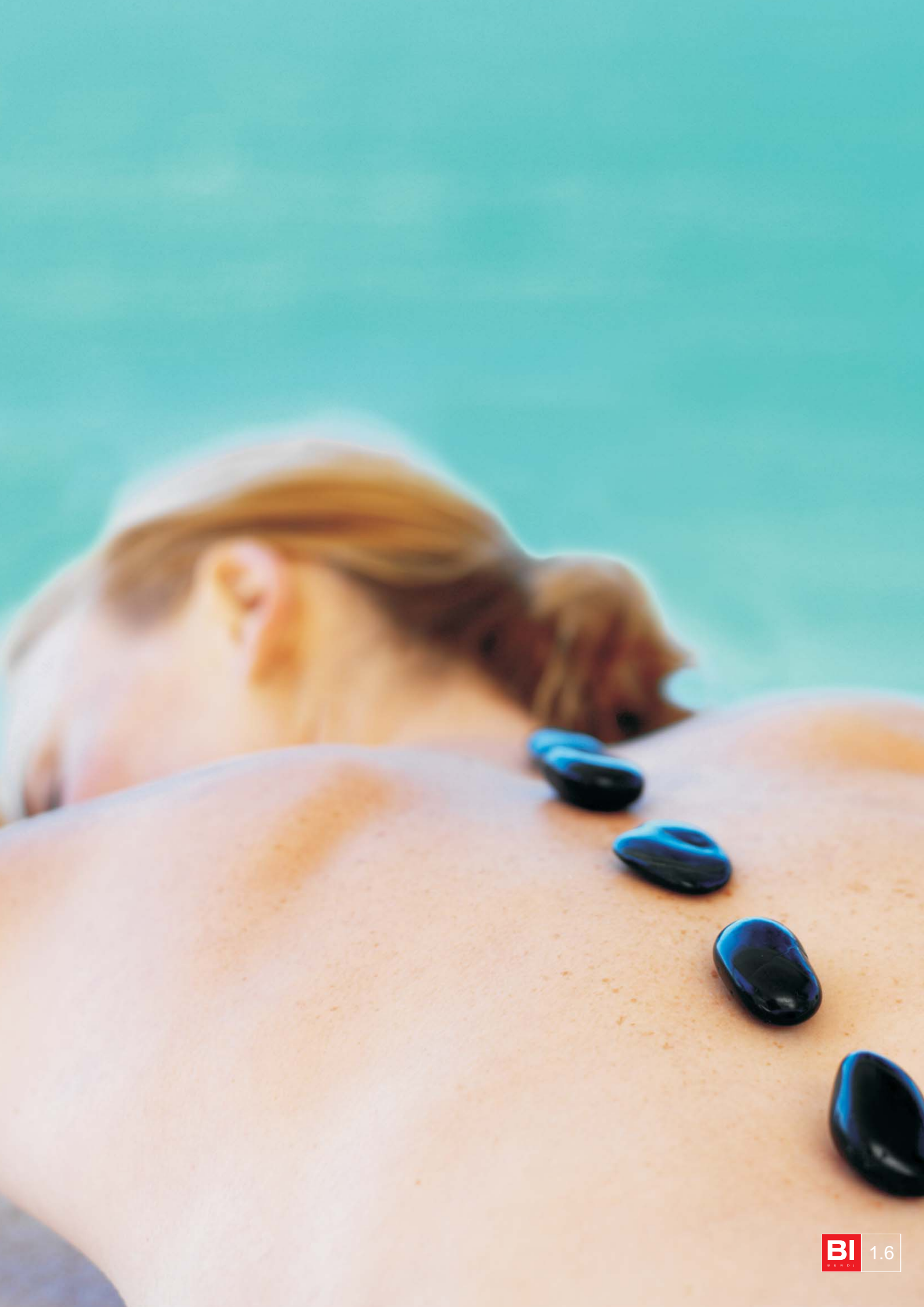

Allgemeine Produktspezifikation Badezimmermöbel

Die Auswahl der Grundmaterialien ist der wesentliche Faktor bei der Qualitätssicherung des Produktes. Jede Komponente ist gründlich in Bezug auf die Qualität der Werkstoffe und des funktionalen Designs getestet.
Alle Möbelteile, Konstruktionen und technischen Verfahren entsprechen den Anforderungen der Norm DIN 68925 und den E1 Richtlinien für toxische Substanzen bezüglich der Emission von Formaldehyd.

1. Die Möbel sind auf Eignung für höhere Feuchtigkeit geprüft.

2. Farben. Die Farben der Materialien sind dargestellt auf Seite 8.1-8.2

3. Abhängig vom Model steht das Grundelement auf Beinen oder ist mit einer Wandaufhängung versehen

4. Schrankkonstruktion.
Die Einheiten sind ausgestattet mit Dübeln und leicht zu handhabenden Excenter Verbindungsbeschlägen, so dass die Einheiten ebenfalls leicht vor Ort demontiert werden können. Einige Möbelprogramme werden komplett montiert geliefert.

5. Korpus.
Abhängig vom Badezimmermöbel wählt man den Korpus des Schrankes entweder aus 16 mm oder 25 mm starker hoch verdichteter, feuchtigkeitsgeprüfter und Melamin beschichteter Spanplatte, oder den 40 mm starken Korpus mit postformed Laminat oder Echtholz furniert in Eiche natur.

6. Fronten.
Die Fronten sind hergestellt aus 16 mm Melamin beschichteter Spanplatte, aus 18 mm starkem, lackiertem oder beschichtetem MDF, oder bestehen aus postformed laminierten oder mit Echtholz furnierten Türen in Eiche natur.

7. Rückwände.
Alle Einheiten außer den im weiteren angeführten Produkten besitzen Rückwände aus 2.5 mm HDF Faserplatten. Die Grundelemente unter den Waschbecken haben keine Rückwände, um die Installationen von Leitungen und Geräten nicht zu behindern.

8. Deckplatten.
Deckplatten gibt es in den Stärken 16, 25 und 40 mm sowohl in Melamin beschichteter Spanplatte, postformed laminiert oder echtholzfurniert in Eiche natur. Valentino Deckplatten für freistehende Einheiten bestehen aus weißem, hochglänzendem Mineralguss

9. Schrankfachböden innen.
Die Fachböden innen sind 16 mm stark in der Farbe des Korpus und höhenverstellbar. Die Innenfachböden liegen auf Kunststoff-Bodenträgern.

10. Schubladen.
Die Schubladen besitzen einen Vollauszug und ein neuartiges, soft-closing System, bei dem besondere Geräuschdämpfer ein weiches und leises Schließen der Schubladen sicherstellen. Die technisch aufwendige Schubladengestaltung beinhaltet eine Schubladenwanne aus gebürstetem Stahl auf selbstschließenden Laufschienen mit versteckten Stahlrollen und einem dem neuesten Stand der Technik entsprechenden Dämpfungssystem, das für eine vollständige Stossabsorption und damit für eine lange, störungsfreie Lebensdauer sorgt. Die Maximalbelastung beträgt 40 kg. Die Schubladen sind verstellbar in zwei Richtungen, wobei die Verstellmechanik elegant mit einer Abdeckung mit Berdi Logo versehen ist. Die Frontseiten sind zur akkuraten Ausrichtung mit verstellbaren Halterungen ausgestattet. Boden und Rücken in Korpusfarbe. Die Schubladen können zu Reinigungszwecken leicht herausgenommen werden. Um hohe Gegenstände sicher aufzubewahren sind die hohen Schubladen mit zusätzlichen Schienen versehen.

11. Scharniere.
Alle Türen sind mit 110o-öffnenden, Metallfederscharnieren mit Clip-on Funktion ausgestattet. Diese können in drei Richtungen justiert werden und besitzen Dämpfer für ein weiches und geräuschloses Schließen der Türen. Der hohe Qualitätsstandard umfasst die neueste Clip Technik zum
einfachen Abnehmen der Türen zu Reinigungszwecken elegant mit dem Berdi Logo abgedeckt.

12. Beleuchtung.
Die Beleuchtung bietet eine exzellente Ausleuchtung und einen niedrigen Energieverbrauch. Die Spiegelschränke sind mit 12 Volt/20 Watt Halogen Spotlights ausgestattet, die von einem 230V/12V Transformator gespeist werden. Der Lichtschalter befindet sich immer auf der rechten Seite. Alle Ersatzlampen sind handelsüblich und in Fachgeschäften erhältlich. Es wird dringend empfohlen, die Elektrik über eine FI-Sicherung bzw. FI-Schutzschalter abzusichern. **Alle von Berdi gelieferten elektrischen Artikel sollten von qualifizierten Fachkräften angeschlossen werden. Zu Ihrer Sicherheit sind alle Leuchteinheiten zertifiziert nach Klasse II IP 44 in Übereinstimmung mit den Euro-Standards EN60598.1, EN60598.2.1, EN60538.2.6.**

13. Spiegel.
Die Spiegel sind aus Kristallglas und aufgrund der erstklassigen Versilberung, der rückseitigen Verkupferung und Schutzummantelung speziell für Badezimmer geeignet. Die Spiegel wurden in nasser Umgebung getestet und übertreffen weit die Anforderungen an Korrosionsschutz der Normen EN 1036, DIN 50021, DIN 50017.
Spiegelmodule. 4 mm starkes Spiegelglas befestigt auf 16 mm starker, Melamin beschichteter Spanplatte, Kanten mit 2 mm ABS-Anleimer. Unsichtbare Wandbefestigung.
Spiegelschränke. Türen aus beidseitig verspiegeltem Glas sind über geschweißte Scharniere mit dem Korpus des Badezimmerschrankes verbunden. Die Glaseinlegeböden sind höhenverstellbar.

14. Aufhängebeschläge.
Die Möbeleinheiten werden über unsichtbare, durch die Rückwand verborgene Winkelbeschläge an der Wand befestigt. Die Beschläge erlauben eine horizontale und vertikale Justierung vom Inneren der Schränke. Maximalbelastung pro Schrank 65 kg.Die Aufhängebeschläge für Spiegel sind in der Rückwand integriert. Schrauben, Schienenenden, Deckkappen und Installationskanäle sind dem jeweiligen Model beigefügt.

15. Waschbecken.
Die Waschbecken bestehen aus einer Zusammensetzung aus glänzendem Mineralguss einem Verbundmaterial, das aus komprimiertem Mineralstaub und Polyesterharz gefertigt wird. Mineralguss ist ein äußerst elegantes Material - passend besonders zu Badezimmern.

16. Siphon und Überlauf.
Die Waschbecken sind mit einem raumsparenden Siphon, einem offenem Ablauf und einem Überlauf-Set ausgestattet. Wenn Sie es vorziehen, eine Armatur mit integrierter Ablaufbedienung zu installieren, wird der mitgelieferte Ablauf nicht benötigt. Bitte beachten: Armatur wird nicht mitgeliefert!

Weitergehende Informationen zu jedem einzelnen Möbelprogramm finden Sie in der Beschreibung der jeweiligen Möbelserie.

Im Interesse einer stetigen Produktverbesserung behalten wir uns das Recht vor, jederzeit Veränderungen an Materialien und Spezifikationen im Rahmen unseres fortlaufenden Programms der Produkt- und Serviceentwicklung vorzunehmen.

Numerical Index Bathroom Furniture

Model-No.	Page
100 Alberta	
10010-00	3.3
10010-50	3.5
10010-01	3.3; 3.4
10010-51	3.5; 3.6
10020-01	3.3; 3.4
10020-02	3.3; 3.4
10020-51	3.5; 3.6
10020-52	3.5; 3.6
10040-01	3.3; 3.4
10040-51	3.5; 3.6
10050-01	3.3; 3.4
10050-02	3.3
10050-51	3.5; 3.6
10050-52	3.5
10090-01	3.4
10090-02	3.4
10090-03	3.4
10090-04	3.4
10090-51	3.6
10090-52	3.6
10090-53	3.6
10090-54	3.6

Model-No.	Page
150 Bella	
15010-00	4.3
15010-50	4.6
15010-01	4.3; 4.4; 4.5
15010-51	4.6; 4.7; 4.8
15020-01	4.3; 4.4; 4.5
15020-02	4.3; 4.4; 4.5
15020-51	4.6; 4.7; 4.8
15020-52	4.6; 4.7; 4.8
15040-01	4.3; 4.5
15040-02	4.3; 4.4; 4.5
15040-03	4.3; 4.4; 4.5
15040-51	4.6; 4.8
15040-52	4.6; 4.7; 4.8
15040-53	4.6; 4.7; 4.8
15050-01	4.3; 4.4; 4.5
15050-02	4.3

Model-No.	Page
150 Bella	
15050-03	4.3; 4.4; 4.5
15050-04	4.3
15050-51	4.6; 4.7; 4.8
15050-52	4.6
15050-53	4.6; 4.7; 4.8
15050-54	4.6
15090-01	4.4
15090-02	4.4
15090-03	4.4
15090-04	4.4
15090-05	4.5
15090-06	4.5
15090-07	4.5
15090-08	4.5
15090-09	4.5
15090-51	4.7
15090-52	4.7
15090-53	4.7
15090-54	4.7
15090-55	4.8
15090-56	4.8
15090-57	4.8
15090-58	4.8
15090-59	4.8

Model-No.	Page
200 Valentino	
20010-01	2.4; 2.8-2.16
20010-02	2.4; 2.8; 2.10
20010-03	2.4; 2.9
20020-01	2.4; 2.10-2.15
20020-02	2.4; 2.10-2.16
20020-03	2.5; 2.10-2.16
20020-04	2.5; 2.11-2.16
20020-05	2.5; 2.10-2.16
20020-21	2.6
20020-22	2.6
20020-23	2.6
20020-24	2.6
20030-11	2.7

Model-No.	Page
200 Valentino	
20030-12	2.7
20030-13	2.7
20030-14	2.7
20030-15	2.7
20030-16	2.7
20040-01	2.5; 2.10-2.16
20040-02	2.5; 2.10-2.16
20040-03	2.6
20050-03	2.5; 2.8-2.16
20050-04	2.5; 2.8; 2.10; 2.11; 2.13
20050-05	2.5
20050-06	2.5; 2.8; 2.9; 2.11, 2.12; 2.14; 2.15
20050-07	2.5
20050-08	2.5
20050-09	2.5
20050-10	2.5
20030-53	2.7
20030-54	2.7
20030-55	2.7
20030-56	2.7
20040-51	2.5; 2.10-2.16
20040-52	2.5; 2.10-2.16
20040-53	2.6
20050-53	2.5; 2.8-2.16
20050-54	2.5; 2.8; 2.10; 2.11; 2.13
20050-55	2.5
20050-56	2.5; 2.8; 2.9; 2.11, 2.12; 2.14; 2.15
20050-57	2.5
20050-58	2.5
20050-59	2.5
20050-60	2.5
20090-01	2.8
20090-02	2.8
20090-03	2.10
20090-04	2.10
20090-05	2.10
20090-06	2.10
20090-07	2.10
20090-08	2.11
20090-09	2.11
20090-10	2.11
20090-11	2.13

Model-No.	Page
200 Valentino	
20090-12	2.13
20090-13	2.13
20090-14	2.13; 2.16
20090-15	2.14
20090-16	2.14
20090-17	2.14
20090-18	2.14; 2.16
20090-19	2.10
20090-20	2.10
20090-21	2.11
20090-22	2.11
20090-23	2.13
20090-24	2.13
20090-25	2.13; 2.16
20090-26	2.13; 2.16
20090-27	2.13; 2.16
20090-28	2.14
20090-29	2.14
20090-30	2.14
20090-31	2.14
20090-32	2.14
20090-51	2.8
20090-52	2.9
20090-53	2.11
20090-54	2.11
20090-55	2.12
20090-56	2.12
20090-57	2.12
20090-58	2.12
20090-59	2.12
20090-60	2.13
20090-61	2.14
20090-62	2.15
20090-63	2.15
20090-64	2.15; 2.16
20090-65	2.15
20090-66	2.15
20090-67	2.16
20090-68	2.16
20090-69	2.11
20090-70	2.12
20090-71	2.12

Model-No.	Page
200 Valentino	
20090-72	2.13
20090-73	2.15
20090-74	2.15; 2.16
20090-75	2.15; 2.16
20090-76	2.15; 2.16
20090-77	2.15; 2.16
20090-78	2.15
20090-79	2.16
20090-80	2.16
20090-81	2.16
20090-82	2.16
20090-91	2.8
20090-92	2.8
20090-93	2.9
20090-94	2.9
20090-95	2.9
20090-96	2.9
20095-01	2.8
20095-02	2.8
20095-03	2.10
20095-04	2.10
20095-05	2.10
20095-06	2.10
20095-07	2.10
20095-08	2.11
20095-09	2.11
20095-10	2.11
20095-11	2.13
20095-12	2.13
20095-13	2.13
20095-14	2.13; 2.16
20095-15	2.14
20095-16	2.14
20095-17	2.14
20095-18	2.14; 2.16
20095-19	2.10
20095-20	2.10
20095-21	2.11
20095-22	2.11
20095-23	2.13
20095-24	2.13
20095-25	2.13; 2.16

Numerical Index Bathroom Furniture

Model-No.	Page
200 Valentino	
20095-26	2.13; 2.16
20095-27	2.13; 2.16
20095-28	2.14
20095-29	2.14
20095-30	2.14
20095-31	2.14
20095-32	2.14
20095-51	2.8
20095-52	2.9
20095-53	2.11
20095-54	2.11
20095-55	2.12
20095-56	2.12
20095-57	2.12
20095-58	2.12
20095-59	2.12
20095-60	2.13
20095-61	2.14
20095-62	2.15
20095-63	2.15
20095-64	2.15; 2.16
20095-65	2.15
20095-66	2.15
20095-67	2.16
20095-68	2.16
20095-69	2.11
20095-70	2.12
20095-71	2.12
20095-72	2.13
20095-73	2.15
20095-74	2.15; 2.16
20095-75	2.15; 2.16
20095-76	2.15; 2.16
20095-77	2.15; 2.16
20095-78	2.15
20095-79	2.16
20095-80	2.16
20095-81	2.16
20095-82	2.16
20095-91	2.8
20095-92	2.8
20095-93	2.9
20095-94	2.9
20095-95	2.9
20095-96	2.9
250 Claudio	
25000-01	5.3
25000-02	5.3
25000-03	5.3
25000-04	5.3
25000-05	5.4
25000-06	5.4
25010-01	5.3; 5.5
25010-02	5.3; 5.5
25010-03	5.3; 5.5
25010-04	5.3; 5.5
25010-05	5.4; 5.6
25010-06	5.4; 5.6
25020-01	5.4
25020-02	5.4
25040-01	5.4-5.6
25040-02	5.4-5.6
25050-01	5.4-5.6
25050-02	5.4
25090-01	5.5
25090-02	5.5
25090-03	5.5
25090-04	5.5
25090-05	5.6
25090-06	5.6

Model-No.	Page
300 Daniela	
30000-01	6.3
30000-02	6.3
30000-03	6.4
30000-04	6.4
30000-51	6.3
30000-52	6.3
30000-53	6.4
30000-54	6.4
30010-01	6.3; 6.6; 6.7
30010-02	6.3; 6.7; 6.8
30010-03	6.4; 6.7
30010-04	6.4; 6.8; 6.9
30010-11	6.3
30010-12	6.3
30010-13	6.4
30010-14	6.4
30010-51	6.3; 6.6; 6.7
30010-52	6.3; 6.7; 6.8; 6.9
30010-53	6.4; 6.7; 6.9
30010-54	6.4; 6.8
30030-01	6.5; 6.6; 6.8; 6.9
30030-02	6.5; 6.7-6.9
30040-01	6.5; 6.7-6.9
30040-02	6.5; 6.7-6.9
30050-01	6.5; 6.6-6.9
30050-02	6.5
30090-01	6.6
30090-02	6.6
30090-03	6.7; 6.9
30090-04	6.7; 6.9
30090-05	6.7
30090-06	6.8
30090-07	6.8
30090-08	6.9
30090-09	6.9
30090-10	6.9
30090-11	6.6
30090-12	6.6
30090-13	6.7
30090-14	6.7
30090-15	6.7
30090-16	6.8
30090-17	6.8
30090-18	6.9
30090-19	6.9
30090-20	6.9
30090-51	6.6
30090-52	6.6
30090-53	6.7
30090-54	6.7
30090-55	6.7
30090-56	6.8
30090-57	6.8
30090-58	6.9
30090-59	6.9
30090-60	6.9
350 Caprice	
35000-01	7.3
35040-02	7.3
35050-02	7.3
35090-01	7.3
35090-02	7.3

Model-No.	Page
49 Washbasins	
4910-061	2.3; 2.8
4910-091	2.3; 2.10; 2.11
4910-092	2.3; 2.10
4910-121	2.3; 2.13; 2.14
4910-201	2.18
4915-111	2.3; 2.12; 2.13
4915-112	2.3; 2.11; 2.12
4915-141	2.3; 2.14; 2.15; 2.16
4920-062	2.3; 2.8
4920-081	3.3; 3.5
4920-082	2.3; 2.9; 7.3
4920-083	7.3
4925-081	2.4; 2.9
4935-051	5.3-5.6; 6.3, 6.4; 6.6-6.9
4939-061	4.6; 4.8
4940-071	5.3; 5.4; 6.3 6.4; 6.6-6.9

Model-No.	Page
52	
5290-001	2.3; 2.4; 3.3-3.6; 4.3; 4.6; 5.3-5.4; 6.3; 6.4
5290-005	7.3

Model-No.	Page
94	
946-201	2.7; 2.8; 2.9; 2.11-2.16

Valentino

Detailed product information

Parts of product Produktteile	Description Beschreibung	Colour Farbe
Fronts **Fronten**	High-pressure post formed laminated moisture proof 18 mm thick doors in white high-gloss with aluminium edging. Türen 18 mm stark, Feuchtraum geeignet, postformed Hochdrucklaminat, Hochglanz weiss mit Aluminiumkanten.	- white high-gloss - Hochglanz weiß
Body **Korpus**	Made from 16 mm high density moisture proof both-sides melamine faced chipboard, 2 mm ABS trims 16 mm starke hochverdichtete Spanplatte, Feuchtraum geeignet, beidseitig Melamin beschichtet, 2 mm ABS-Anleimer	- Macassar - Macassar
Washbasin **Waschbecken**	Mineral marble washbasin 600, 800, 900, 1100, 1200 and 1400 mm long in white high-gloss Waschbecken aus Mineralguss, b 600, 800, 900, 1100, 1200 und 1400 mm in weiß hochglänzend	-white high-gloss - Hochglanz weiß
Handle **Griffe**		- Aluminium mat - Aluminium matt
Towel rails **Handtuchhalter**		- brushed stainless steel - Edelstahl gebürstet
Lamps **Lampen**	MAX. 2 X 40W G9 230V-50 Hz IP 23 ZONE 3	- brushed stainless steel - Edelstahl gebürstet
Mirrors **Spiegel**	Double-sided mirror door cabinets or 4 mm-thick mirror mounted on 16 mm-thick moisture resistant melamine faced chipboard frame. Schranktüren aus doppelseitigem Spiegelglas oder 4mm starkem Spiegel gefasst in 16 mm starkem Rahmen aus Melamin beschichteter, feuchtigkeitsgeprüfter Spanplatte	- Macassar - Macassar

*Colours of materials illustrated in the page 8.1

*Die Farben der Materialien sind dargestellt auf Seite 8.1

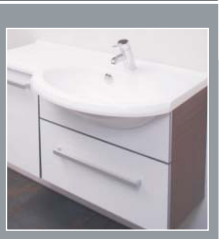

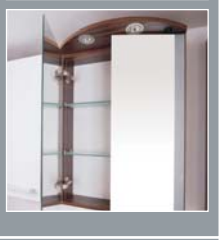

Valentino vanity concept is designed to be built up quickly and efficiently to suit your bathroom's space requirements and storage needs.

To provide unique design, our designers have selected the most modern colours…
Makassar wood used for cabinet background accentuate the purity and elegancy of white which is the colour of Valentino fronts and washbasin. This combination makes Valentino range very unique and stylish. Enjoy elegance combined with simplicity and rationality of classical design by Valentino!

Das Möbelprogramm Valentino bietet Ihnen in Ihrem Badezimmer viel Platz und Komfort.

Für diese Badmöbelkombination haben unsere Designer eine der modernsten Farben ausgewählt - „Makassar". Die Möbelfronten, die aus diesem Material gemacht worden sind, verleihen diesem Möbelprogramm noch mehr Effekt und Stil. Diese originelle Farblösung bezieht ihre Einzigartigkeit aus der Kombination von weißen Fronten und kristallweißem Gussmarmorwaschtisch. Genießen Sie die einfachen und rationalen Formen klaren Designs und klassischer Eleganz bei Valentino!

Valentino modules

	Description	Product code	
600 mm 900 mm (L) 900 mm (R) 1200 mm (C)	**Washbasin Type WB10 /** **Waschtischtyp WB10** *L 600 mm.* *L 900 mm.**L*** *L 900 mm.**R*** *L 1200 mm.* Included / Inklusiv: Waste and overflow system / Korb und Überlaufsystem **NB!** Faucet is not included / Wasserhahn ist nicht inbegriffen	**4910-061** **4910-091** **4910-092** **4910-121** 5290-001	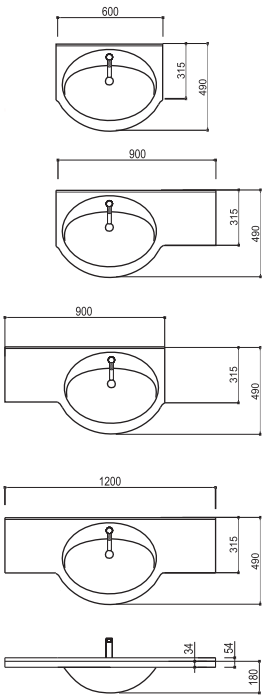
800 mm 1100 mm (L) 1100 mm (R) 1400 mm (C)	**Washbasin Type WB15 /** **Waschtischtyp WB15** *L 800 mm.* *L 1100 mm. **L*** *L 1100 mm. **R*** *L 1400 mm.* Included / Inklusiv: Waste and overflow system / Korb und Überlaufsystem **NB!** Faucet is not included / Wasserhahn ist nicht inbegriffen	**4915-081** **4915-111** **4915-112** **4915-141** 5290-001	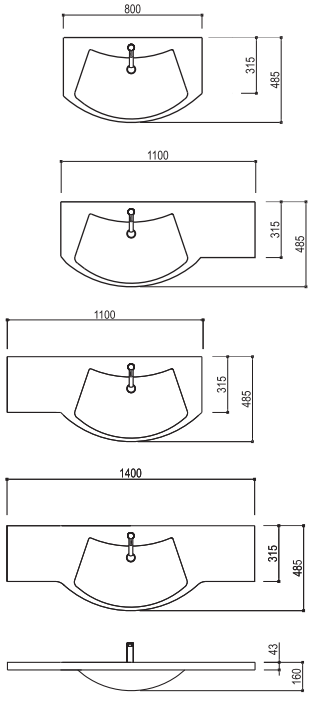
600 mm 800 mm	**Washbasin Type WB 20 /** **Waschtischtyp WB 20** *L 600 mm.* *L 800 mm.* Included / Inklusiv: Waste and overflow system / Korb und Überlaufsystem **NB!** Faucet is not included / Wasserhahn ist nicht inbegriffen	**4920-062** **4920-082** 5290-001	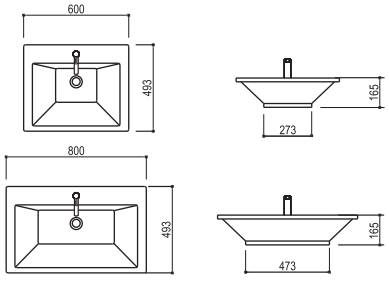

FOR DESIGN IDEAS AND SUCCESSFUL LAYOUTS SEE PAGES NR 2.8-2.16
FÜR DESIGNIDEEN UND ERFOLGREICHES LAYOUT SCHAUEN SIE BITTE DIE SEITEN NR 2.8-2.16

Valentino modules

	Description	Product code	
800 mm	**Washbasin Type WB 25 /** Waschtischtyp WB 25 *L 800 mm.* Included / Inklusiv: Waste and overflow system / Korb und Überlaufsystem **NB!** Faucet is not included / Wasserhahn ist nicht inbegriffen	**4925-081** 5290-001	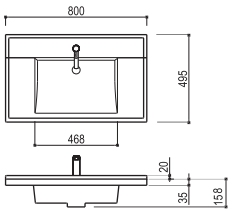
	Basic unit for washbasin Type WB10 / WB 15 / Grundmodul Für Waschtischtyp WB 10 / WB 15 *600 x 305 x 500 mm.*	**Body / Korpus** **Macassar/** Macassar: **20010-01** **White /** Weiß: **20010-51**	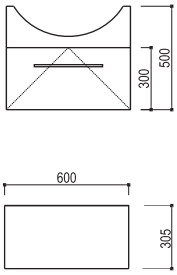
	Basic unit for washbasin Type WB20 / Grundmodul für Waschtischtyp WB 20 *600 x 480 x 500 mm*	**20010-02** **20010-52**	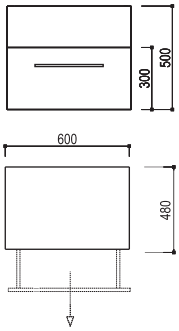
	Basic unit for washbasin Type WB20 / WB 25 / Grundmodul für Waschtischtyp WB 20 / WB 25 *800 x 480 x 500 mm.*	**20010-03** **20010-53**	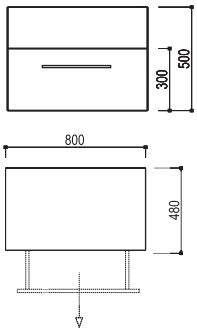
	Side unit for washbasin Type WB 10 / WB 15 / Seitenunterschrank für Waschtischtyp WB 10 / WB 15 *300 x 305 x 500* mm. Left / Links Right / Rechts	**20020-01** **20020-51** **20020-02** **20020-52**	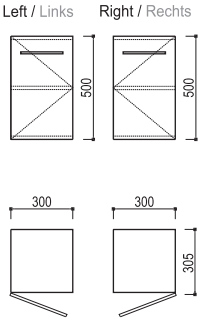

FOR DESIGN IDEAS AND SUCCESSFUL LAYOUTS SEE PAGES NR 2.8-2.16
FÜR DESIGNIDEEN UND ERFOLGREICHES LAYOUT SCHAUEN SIE BITTE DIE SEITEN NR 2.8-2.16

Valentino modules

	Description	Product code		
		Body / Korpus		
		Macassar / Macassar	White / Weiß	
	Side unit for washbasin Type WB 10 / WB 15 / Seitenunterschrank für Waschtischtyp WB 10 / WB 15 *300 x 305 x 500 mm.* Left / Links Drawer+Door Right / Rechts	**20020-03** **20020-04**	**20020-53** **20020-54**	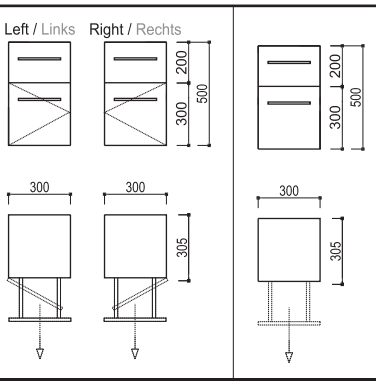
	Side unit for washbasin Type WB 10 / WB 15 / Seitenunterschrank für Waschtischtyp WB 10 / WB 15 *300 x 305 x 500 mm.* 2 Drawers	**20020-05**	**20020-55**	
	Mirror unit / Spiegel *450 x 20 x 800 mm.* With lighting (max100W) / Mit Beleuchtung (max 100W) Without lighting / Ohne Beleuchtung	**20050-04** **20050-05**	**20050-54** **20050-55**	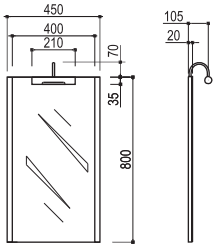
	Mirror unit / Spiegel *600 x 20 x 800 mm.* With lighting (max100W) / Mit Beleuchtung (max 100W) Without lighting / Ohne Beleuchtung	**20050-06** **20050-07**	**20050-56** **20050-57**	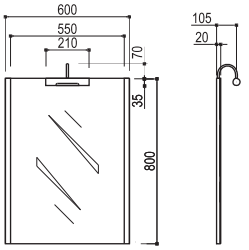
	Mirror cabinet with lighting panel 2x10W Transformer 60W Ip44 **Spiegelschrank mit Beleuchtung 2x10W Transformer 60W Ip44** *600 x 150 x 800 mm.*	**20050-03**	**20050-53**	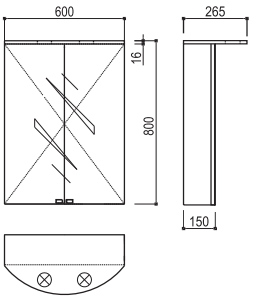
	Mirror cabinet **Spiegelschrank** *600 x 150 x 800*	**20050-10**	**20050-60**	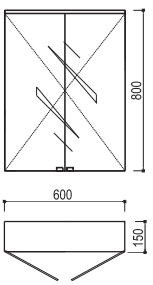

FOR DESIGN IDEAS AND SUCCESSFUL LAYOUTS SEE PAGES NR 2.8-2.16
FÜR DESIGNIDEEN UND ERFOLGREICHES LAYOUT SCHAUEN SIE BITTE DIE SEITEN NR 2.8-2.16

Valentino modules

	Description	Product code	
		Body / Korpus	
		Macassar / Macassar	**White / Weiß**
	Mirror cabinet **Spiegelschrank** *300 x 150 x 800*		
	Left / Links	**20050-08**	**20050-58**
	Right / Rechts	**20050-09**	**20050-59**
	NB! Self-standing unit or in combination with 20050-03 / 20050-10 units		
	Upper side unit / Oberseitenunterschrank *300 x 150 x 800 mm.*		
	Left / Links	**20040-01**	**20040-51**
	Right / Rechts	**20040-02**	**20040-52**
	Upper side unit / Oberseitenunterschrank *600 x 150 x 800 mm.*	**20040-03**	**20040-53**
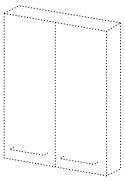	**Self standing unit with cast marble countertop / Einzelschrank mit der Waschtischplatte aus Gussmarmor** *600 x 305 x 534 / 540 mm.* Countertop options / Optionen für die Waschtischplatte : Style WB10 (600*305*34) Stil WB10 (600*305*34) Style WB15 (600*305*40) Stil WB15 (600*305*40 * Suggested in combination with upper side cabinet (Product code 20040-03) / * Empfohlen in der Kombination mit dem Oberseitenunterschrank (Produktkode 20040-03)	**20020-21** **20020-22**	**20020-61** **20020-62**
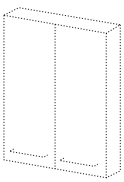	**Self standing unit with cast marble countertop / Einzelschrank mit der Waschtischplatte aus Gussmarmor** *600 x 305 x 534 / 540 mm.* Countertop options / Optionen für die Waschtischplatte : Style WB10 (600*305*34) Stil Wb10 (600*305*34) Style WB15 (600*305*40) Stil Wb15 (600*305*40) * Suggested in combination with upper side cabinet (Product code 20040-03) / * Empfohlen in der Kombination mit dem Oberseitenunterschrank (Produktkode 20040-03)	**20020-23** **20020-24**	**20020-63** **20020-64**

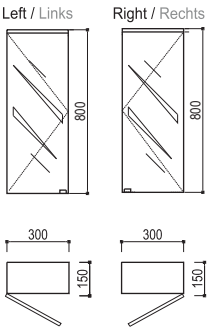

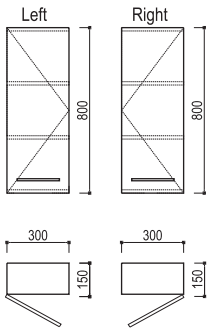

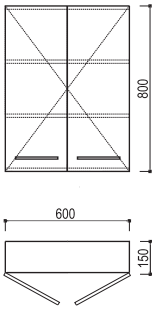

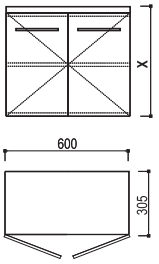

X - 534 mm. (WB 10) / 540 mm. (WB 15)

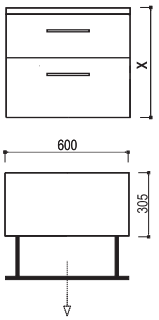

X - 534 mm. (WB 10) / 540 mm. (WB 15)

FOR DESIGN IDEAS AND SUCCESSFUL LAYOUTS SEE PAGES NR 2.8-2.16
FÜR DESIGNIDEEN UND ERFOLGREICHES LAYOUT SCHAUEN SIE BITTE DIE SEITEN NR 2.8-2.16

Valentino modules

	Description	Body / Korpus		
		Macassar / Macassar	White / Weiß	
	Tall unit / Hochschrank *300 x 305 x 1300 mm.* Left / Links Right / Rechts	**20030-11** **20030-12**	**20030-51** **20030-52**	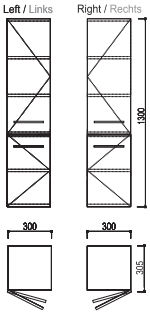
	Tall unit / Hochschrank *300 x 305 x 1300 mm.* Left / Links Right / Rechts	**20030-13** **20030-14**	**20030-53** **20030-54**	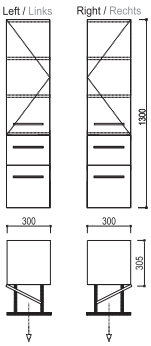
	Tall unit / Hochschrank *600 x 305 x 1300 mm.*	**20030-15**	**20030-55**	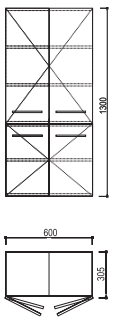
	Tall unit / Hochschrank *600 x 305 x 1300 mm.*	**20030-16**	**20030-56**	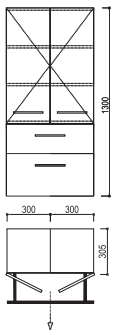
	Towel rail / Handtuchhalter *325 x 64 x 39 mm.*	**946-201**		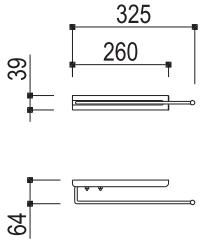

FOR DESIGN IDEAS AND SUCCESSFUL LAYOUTS SEE PAGES NR 2.8-2.16
FÜR DESIGNIDEEN UND ERFOLGREICHES LAYOUT SCHAUEN SIE BITTE DIE SEITEN NR 2.8-2.16

Valentino full sets

	Description	Product code	
		Body / Korpus	
		Macassar / Macassar	White / Weiß
	Full set L 600 mm. Option 1 Included / Inklusiv: Washbasin Type WB 10 / Waschitschtyp WB 10 Basic unit / Grundmodul Mirror unit with lighting/ Spiegel mit Beleuchtung	**20090-01** 4910-061 20010-01 20050-04	**20095-01** 20010-51 20050-54
	Full set L 600 mm. Option 2 Included / Inklusiv: Washbasin Type WB 10 / Waschitschtyp WB 10 Basic unit / Grundmodul Mirror cabinet with lighting panel Spiegelschrank mit Beleuchtung	**20090-02** 4910-061 20010-01 20050-03	**20095-02** 20010-51 20050-53
	Full set L 600 mm. Option 1 Included / Inklusiv: Washbasin Type WB 20 / Waschitschtyp WB 20 Basic unit / Grundmodul Mirror unit with lighting/ Spiegel mit Beleuchtung	**20090-91** 4920-062 20010-02 20050-04	**20095-91** 20010-52 20050-54
	Full set L 600 mm. Option 2 Included / Inklusiv: Washbasin Type WB 20 / Waschitschtyp WB 20 Basic unit / Grundmodul Mirror cabinet with lighting panel Spiegelschrank mit Beleuchtung	**20090-92** 4920-062 20010-02 20050-03	**20095-92** 20010-52 20050-53
*	**Full set L 800 mm.** Option 1 Included / Inklusiv: Washbasin Type WB 15 / Waschitschtyp WB 15 Basic unit / Grundmodul Mirror unit with lighting/ Spiegel mit Beleuchtung * Suggested to attach 2 towel rails * Empfohlen werden 2 Handtuchhalter	**20090-51** 4915-081 20010-01 20050-06 **946-201 x 2**	**20095-51** 20010-51 20050-56

Valentino full sets

	Description	Product code	
*	**Full set L 800 mm.** Option 2 Included / Inklusiv: Washbasin Type WB 15 / Waschitschtyp WB 15 Basic unit / Grundmodul Mirror cabinet with lighting panel Spiegelschrank mit Beleuchtung * Suggested to attach 2 towel rails * Empfohlen werden 2 Handtuchhalter	**Body / Korpus** **Macassar / Macassar** | **White / Weiß** **20090-52** **20095-52** 4920-082 20010-01 20010-51 20050-03 20050-53 **946-201 x 2**	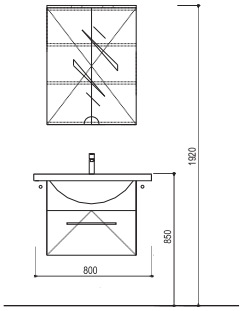
	Full set L 800 mm. Option 1 Included / Inklusiv: Washbasin Type WB 20 / Waschitschtyp WB 20 Basic unit / Grundmodul Mirror unit with lighting/ Spiegel mit Beleuchtung	**20090-93** **20095-93** 4920-082 20010-03 20010-53 20050-06 20050-56	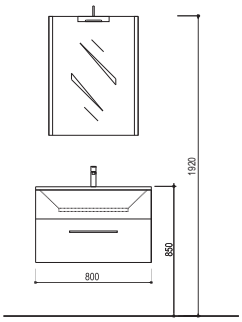
	Full set L 800 mm. Option 2 Included / Inklusiv: Washbasin Type WB 20 / Waschitschtyp WB 20 Basic unit / Grundmodul Mirror cabinet with lighting panel Spiegelschrank mit Beleuchtung	**20090-94** **20095-94** 4920-082 20010-03 20010-53 20050-03 20050-53	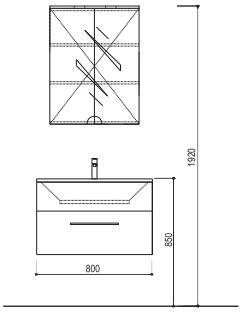
	Full set L 800 mm. Option 1 Included / Inklusiv: Washbasin Type WB 25 / Waschitschtyp WB 25 Basic unit / Grundmodul Mirror unit with lighting/ Spiegel mit Beleuchtung	**20090-95** **20095-95** 4925-081 20010-03 20010-53 20050-06 20050-56	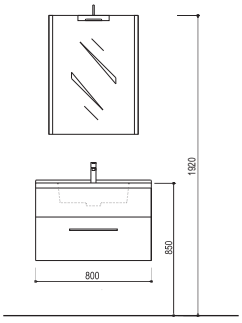
	Full set L 800 mm. Option 2 Included / Inklusiv: Washbasin Type WB 25 / Waschitschtyp WB 25 Basic unit / Grundmodul Mirror cabinet with lighting panel Spiegelschrank mit Beleuchtung	**20090-96** **20095-96** 4925-081 20010-03 20010-53 20050-03 20050-53	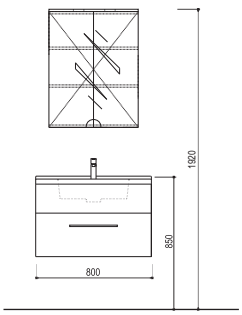

Valentino full sets

Description	Product code		
	Body / Korpus		
	Macassar / Macassar	White / Weiß	
Full set L 900 mm. Option 1 Included / Inklusiv:	**20090-03**	**20095-03**	
Washbasin Type WB 10 / Waschitschtyp WB 10	4910-092		
Basic unit / Grundmodul	20010-01	20010-51	
Left side unit / Seitenunterschrank (Türanschlag links)	20020-01	20020-51	
Left upper side unit / Oberseitenunterschrank (Türanschlag links)	20040-01	20040-51	
Mirror unit with lighting / Spiegel mit Beleuchtung	20050-04	20050-54	
Full set L 900 mm. Option 2 Included / Inklusiv:	**20090-04 / 20090-19**	**20095-04 / 20095-19**	
Washbasin Type WB 10 / Waschitschtyp WB 10	4910-092		
Basic unit / Grundmodul	20010-01	20010-51	
Left side unit / Seitenunterschrank (Türanschlag links)	20020-03 / 20020-05	20020-53 / 20020-55	
Left upper side unit / Oberseitenunterschrank (Türanschlag links)	20040-01	20040-51	
Mirror unit with lighting / Spiegel mit Beleuchtung	20050-04	20050-54	
Full set L 900 mm. Option 3 Included / Inklusiv:	**20090-05**	**20095-05**	
Washbasin Type WB 10 / Waschitschtyp WB 10	4910-092		
Basic unit / Grundmodul	20010-01	20010-51	
Left side unit / Seitenunterschrank (Türanschlag links)	20020-01	20020-51	
Left upper side unit / Oberseitenunterschrank (Türanschlag links)	20040-01	20040-51	
Mirror cabinet with lighting panel / Spiegelschrank mit Beleuchtung	20050-03	20050-53	
Full set L 900 mm. Option 4 Included / Inklusiv:	**20090-06 / 20090-20**	**20095-06 / 20095-20**	
Washbasin Type WB 10 / Waschitschtyp WB 10	4910-092		
Basic unit / Grundmodul	20010-01	20010-51	
Left side unit / Seitenunterschrank (Türanschlag links)	20020-03 / 20020-05	20020-53 / 20020-55	
Left upper side unit / Oberseitenunterschrank (Türanschlag links)	20040-01	20040-51	
Mirror cabinet with lighting panel / Spiegelschrank mit Beleuchtung	20050-03	20050-53	
Full set L 900 mm. Option 1 Included / Inklusiv:	**20090-07**	**20095-07**	
Washbasin Type WB 10 / Waschitschtyp WB 10	4910-091		
Basic unit / Grundmodul	20010-01	20010-51	
Right side unit / Seitenunterschrank (Türanschlag rechts)	20020-02	20020-52	
Right upper side unit / Oberseitenunterschrank (Türanschlag rechts)	20040-02	20040-52	
Mirror unit with lighting / Spiegel mit Beleuchtung	20050-04	20050-54	

Valentino full sets

	Description	Product code	
		Body / Korpus	
		Macassar / Macassar	**White / Weiß**
	Full set L 900 mm. Option 2 Included / Inklusiv: Washbasin Type WB 10 / Waschitschtyp WB 10 Basic unit / Grundmodul Right side unit / Seitenunterschrank (Türanschlag rechts) Right upper side unit / Oberseitenunterschrank (Türanschlag rechts) Mirror unit with lighting / Spiegel mit Beleuchtung	**20090-08 / 20090-21** 4910-091 20010-01 20020-04 / 20020-05 20040-02 20050-04	**20095-08 / 20095-21** 20010-51 20020-54 / 20020-55 20040-52 20050-54
	Full set L 900 mm. Option 3 Included / Inklusiv: Washbasin Type WB 10 / Waschitschtyp WB 10 Basic unit / Grundmodul Right side unit / Seitenunterschrank (Türanschlag rechts) Right upper side unit / Oberseitenunterschrank (Türanschlag rechts) Mirror cabinet with lighting panel / Spiegelschrank mit Beleuchtung	**20090-09** 4910-091 20010-01 20020-02 20040-02 20050-03	**20095-09** 20010-51 20020-52 20040-52 20050-53
	Full set L 900 mm. Option 4 Included / Inklusiv: Washbasin Type WB 10 / Waschitschtyp WB 10 Basic unit / Grundmodul Right side unit / Seitenunterschrank (Türanschlag rechts) Right upper side unit / Oberseitenunterschrank (Türanschlag rechts) Mirror cabinet with lighting panel / Spiegelschrank mit Beleuchtung	**20090-10 / 20090-22** 4910-091 20010-01 20020-04 / 20020-05 20040-02 20050-03	**20095-10 / 20095-22** 20010-51 20020-54 / 20020-55 20040-52 20050-53
*	**Full set L 1100 mm.** Option 1 Included / Inklusiv: Washbasin Type WB 15 / Waschitschtyp WB 15 Basic unit / Left side unit / Seitenunterschrank (Türanschlag links) Left upper side unit / Oberseitenunterschrank (Türanschlag links) Mirror unit with lighting/ Spiegel mit Beleuchtung * Suggested to attach 2 towel rails / * Empfohlen werden 2 Handtuchhalter	**20090-53** 4915-112 20010-01 20020-01 20040-01 20050-06 **946-201 x 2**	**20095-53** 20010-51 20020-51 20040-51 20050-56
*	**Full set L 1100 mm.** Option 2 Included / Inklusiv: Washbasin Type WB 15 / Waschitschtyp WB 15 Basic unit / Grundmodul Left side unit / Seitenunterschrank (Türanschlag links) Left upper side unit / Oberseitenunterschrank (Türanschlag links) Mirror unit with lighting/ Spiegel mit Beleuchtung * Suggested to attach 2 towel rails / * Empfohlen werden 2 Handtuchhalter	**20090-54 / 20090-69** 4915-112 20010-01 20020-03 20020-05 20040-01 20050-06 **946-201 x 2**	**20095-54 / 20095-69** 20010-51 20020-53 / 20020-55 20040-51 20050-56

Valentino full sets

	Description	Product code	
*	**Full set L 1100 mm.** Option 3 Included / Inklusiv: Washbasin Type WB 15 / Waschitschtyp WB 15 Basic unit / Grundmodull Left side unit / Seitenunterschrank (Türanschlag links) Left upper side unit / Oberseitenunterschrank (Türanschlag links) Mirror cabinet with lighting panel / Spiegelschrank mit Beleuchtung * Suggested to attach 2 towel rails / * Empfohlen werden 2 Handtuchhalter	**Body / Korpus** **Macassar / Macassar** | **White / Weiß** **20090-55** **20095-55** 4915-112 20010-01 20010-51 20020-01 20020-51 20040-01 20040-51 20050-03 20050-53 **946-201 x 2**	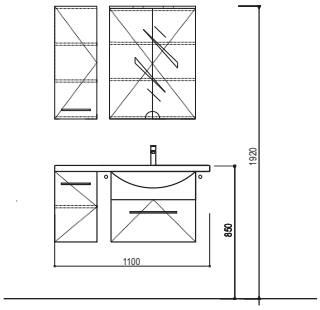
*	**Full set L 1100 mm.** Option 4 Included / Inklusiv: Washbasin Type WB 15 / Waschitschtyp WB 15 Basic unit / Grundmodul Left side unit / Seitenunterschrank (Türanschlag links) Left upper side unit / Oberseitenunterschrank (Türanschlag links) Mirror cabinet with lighting panel / Spiegelschrank mit Beleuchtung * Suggested to attach 2 towel rails / * Empfohlen werden 2 Handtuchhalter	**20090-56 / 20090-70** **20095-56 / 20095-70** 4915-112 20010-01 20010-51 20020-03 / 20020-05 20020-53 / 20020-55 20040-01 20040-51 20050-03 20050-53 **946-201 x 2**	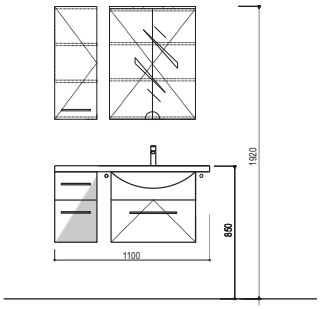
*	**Full set L 1100 mm.** Option 1 Included / Inklusiv: Washbasin Type WB 15 / Waschitschtyp WB 15 Basic unit / Grundmodul Right side unit / Seitenunterschrank (Türanschlag rechts) Right upper side unit / Oberseitenunterschrank (Türanschlag rechts) Mirror unit with lighting/ Spiegel mit Beleuchtung * Suggested to attach 2 towel rails / * Empfohlen werden 2 Handtuchhalter	**20090-57** **20095-57** 4915-111 20010-01 20010-51 20020-02 20020-52 20040-02 20040-52 20050-06 20050-56 **946-201 x 2**	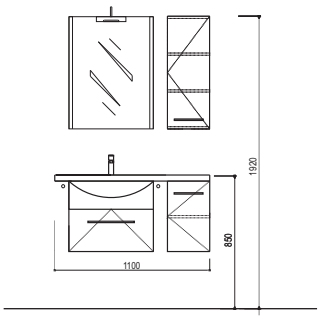
*	**Full set L 1100 mm.** Option 2 Included / Inklusiv: Washbasin Type WB 15 / Waschitschtyp WB 15 Basic unit / Grundmodul Right side unit / Seitenunterschrank (Türanschlag rechts) Right upper side unit / Oberseitenunterschrank (Türanschlag rechts) Mirror unit with lighting/ Spiegel mit Beleuchtung * Suggested to attach 2 towel rails / * Empfohlen werden 2 Handtuchhalter	**20090-58 / 20090-71** **20095-58 / 20095-71** 4915-111 20010-01 20010-51 20020-04 / 20020-05 20020-54 / 20020-55 20040-02 20040-52 20050-06 20050-56 **946-201 x 2**	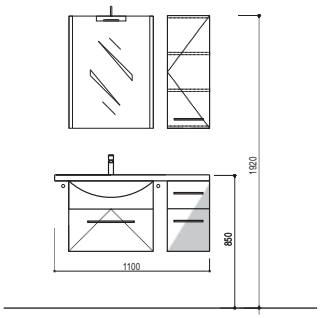
*	**Full set L 1100 mm.** Option 3 Included / Inklusiv: Washbasin Type WB 15 / Waschitschtyp WB 15 Basic unit / Grundmodul Right side unit / Seitenunterschrank (Türanschlag rechts) Right upper side unit / Oberseitenunterschrank (Türanschlag rechts) Mirror cabinet with lighting panel / Spiegelschrank mit Beleuchtung * Suggested to attach 2 towel rails / * Empfohlen werden 2 Handtuchhalter	**20090-59** **20095-59** 4915-111 20010-01 20010-51 20020-02 20020-52 20040-02 20040-52 20050-03 20050-53 **946-201 x 2**	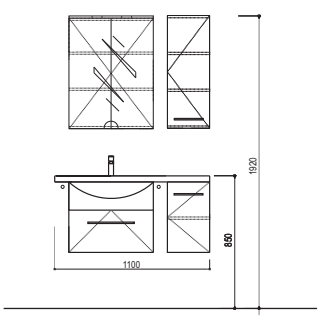

Valentino full sets

	Description	Product code	
*	**Full set L 1100 mm.** Option 4 Included / Inklusiv: Washbasin Type WB 15 / Waschitschtyp WB 15 Basic unit / Grundmodul Right side unit / Seitenunterschrank (Türanschlag rechts) Right upper side unit / Oberseitenunterschrank (Türanschlag rechts) Mirror cabinet with lighting panel / Spiegelschrank mit Beleuchtung * Suggested to attach 2 towel rails / * Empfohlen werden 2 Handtuchhalter	**Body / Korpus** **Macassar / Macassar** | **White / Weiß** **20090-60 / 20090-72** | **20095-60 / 20095-72** 4915-111 20010-01 | 20010-51 20020-04/ 20020-05 | 20020-54 / 20020-55 20040-02 | 20040-52 20050-03 | 20050-53 **946-201 x 2**	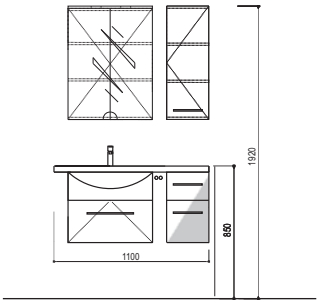
	Full set L 1200 mm. Option 1 Included / Inklusiv: Washbasin Type WB 10 / Waschitschtyp WB 10 Basic unit / Grundmodul Left side unit /Seitenunterschrank (Türanschlag links) Right side unit / Seitenunterschrank (Türanschlag rechts) Left upper side unit / Oberseitenunterschrank (Türanschlag links) Right upper side unit / Oberseitenunterschrank (Türanschlag rechts) Mirror unit with lighting/ Spiegel mit Beleuchtung	**20090-11** | **20095-11** 4910-121 20010-01 | 20010-51 20020-01 | 20020-51 20020-02 | 20020-52 20040-01 | 20040-51 20040-02 | 20040-52 20050-04 | 20050-54	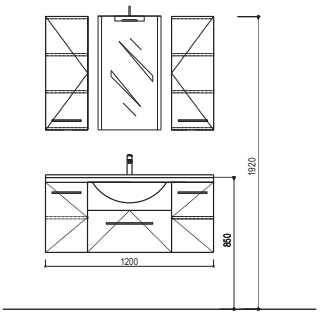
	Full set L 1200 mm. Option 2 Included / Inklusiv: Washbasin Type WB 10 / Waschitschtyp WB 10 Basic unit / Grundmodul Left side unit /Seitenunterschrank (Türanschlag links) Right side unit / Seitenunterschrank (Türanschlag rechts) Left upper side unit / Oberseitenunterschrank (Türanschlag links) Right upper side unit / Oberseitenunterschrank (Türanschlag rechts) Mirror unit with lighting/ Spiegel mit Beleuchtung	**20090-12 / 20090-23** | **20095-12 / 20095-23** 4910-121 20010-01 | 20010-51 20020-01 | 20020-51 20020-04/ 20020-05 | 20020-54 / 20020-55 20040-01 | 20040-51 20040-52 20040-02 20050-04 | 20050-54	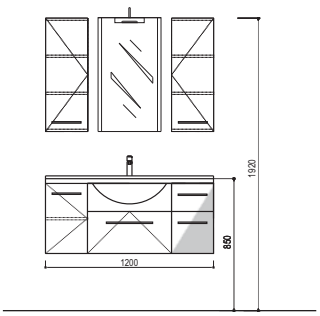
	Full set L 1200 mm. Option 3 Included / Inklusiv: Washbasin Type WB 10 / Waschitschtyp WB 10 Basic unit / Grundmodul Left side unit /Seitenunterschrank (Türanschlag links) Right side unit / Seitenunterschrank (Türanschlag rechts) Left upper side unit / Oberseitenunterschrank (Türanschlag links) Right upper side unit / Oberseitenunterschrank (Türanschlag rechts) Mirror unit with lighting/ Spiegel mit Beleuchtung	**20090-13 / 20090-24** | **20095-13 / 20095-24** 4910-121 20010-01 | 20010-51 20020-03/ 20020-05 | 20020-53 / 20020-55 20020-02 | 20020-52 20040-01 | 20040-51 20040-02 | 20040-52 20050-04 | 20050-54	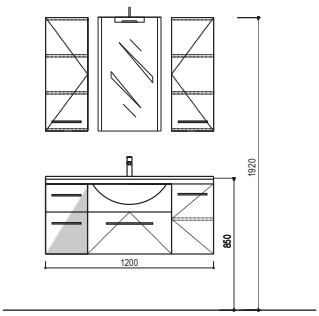
	Full set L 1200 mm. Option 4 Included / Inklusiv: Washbasin Type WB 10 / Waschitschtyp WB 10 Basic unit / Grundmodul Left side unit /Seitenunterschrank (Türanschlag links) Right side unit / Seitenunterschrank (Türanschlag rechts) Left upper side unit / Oberseitenunterschrank (Türanschlag links) Right upper side unit / Oberseitenunterschrank (Türanschlag rechts) Mirror unit with lighting/ Spiegel mit Beleuchtung	See page. 2.16 **20090-14 / 20090-25 / 20090-26 / 20090-27** | See page. 2.16 **20095-14 / 20095-25 / 20095-26 / 20095-27** 4910-121 20010-01 | 20010-51 20020-03/ 20020-05 | 20020-53 / 20020-55 20020-04/ 20020-05 | 20020-54 / 20020-55 20040-01 | 20040-51 20040-02 | 20040-52 20050-04 | 20050-54	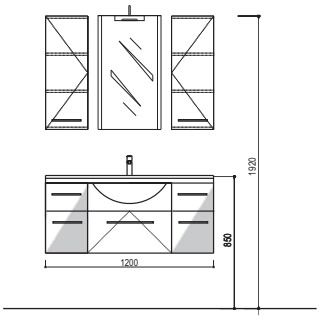

Valentino full sets

Description	Product code	
	Body / Korpus	
	Macassar / Macassar	**White / Weiß**
Full set L 1200 mm. Option 5	**20090-15**	**20095-55**
Included / Inklusiv:		
Washbasin Type WB 10 / Waschitschtyp WB 10	4910-121	
Basic unit / Grundmodul	20010-01	20010-51
Left side unit /Seitenunterschrank (Türanschlag links)	20020-01	20020-51
Right side unit / Seitenunterschrank (Türanschlag rechts)	20020-02	20020-52
Left upper side unit / Oberseitenunterschrank (Türanschlag links)	20040-01	20040-51
Right upper side unit / Oberseitenunterschrank (Türanschlag rechts)	20040-02	20040-52
Mirror cabinet with lighting panel / Spiegelschrank mit Beleuchtung	20050-03	20050-53
Full set L 1200 mm. Option 6	**20090-16 / 20090-28**	**20095-16 / 20095-28**
Included / Inklusiv:		
Washbasin Type WB 10 / Waschitschtyp WB 10	4910-121	
Basic unit / Grundmodul	20010-01	20010-51
Left side unit /Seitenunterschrank (Türanschlag links)	20020-01	20020-51
Right side unit / Seitenunterschrank (Türanschlag rechts)	20020-04/ 20020-05	20020-54 20020-55
Left upper side unit / Oberseitenunterschrank (Türanschlag links)	20040-01	20040-51
Right upper side unit / Oberseitenunterschrank (Türanschlag rechts)	20040-02	20040-52
Mirror cabinet with lighting panel / Spiegelschrank mit Beleuchtung	20050-03	20050-53
Full set L 1200 mm. Option 7	**20090-17 / 20090-29**	**20095-17 / 20095-29**
Included / Inklusiv:		
Washbasin Type WB 10 / Waschitschtyp WB 10	4910-121	
Basic unit / Grundmodul	20010-01	20010-51
Left side unit /Seitenunterschrank (Türanschlag links)	20020-03/ 20020-05	20020-53 20020-55
Right side unit / Seitenunterschrank (Türanschlag rechts)	20020-02	20020-52
Left upper side unit / Oberseitenunterschrank (Türanschlag links)	20040-01	20040-51
Right upper side unit / Oberseitenunterschrank (Türanschlag rechts)	20040-02	20040-52
Mirror cabinet with lighting panel / Spiegelschrank mit Beleuchtung	20050-03	20050-53
Full set L 1200 mm. Option 8	See page 2.16 **20090-18 / 20090-30 / 20090-31 / 20090-32**	See page 2.16 **20095-18 / 20095-30 / 20095-31 / 20095-32**
Included / Inklusiv:		
Washbasin Type WB 10 / Waschitschtyp WB 10	4910-121	
Basic unit / Grundmodul	20010-01	20010-51
Left side unit /Seitenunterschrank (Türanschlag links)	20020-03/ 20020-05	20020-53 / 20020-55
Right side unit / Seitenunterschrank (Türanschlag rechts)	20020-04/ 20020-05	20020-54 / 20020-55
Left upper side unit / Oberseitenunterschrank (Türanschlag links)	20040-01	20040-51
Right upper side unit / Oberseitenunterschrank (Türanschlag rechts)	20040-02	20040-52
Mirror cabinet with lighting panel / Spiegelschrank mit Beleuchtung	20050-03	20050-53
* **Full set L 1400 mm.** Option 1	**20090-61**	**20095-61**
Included / Inklusiv:		
Washbasin Type WB 15 / Waschitschtyp WB 15	4915-141	
Basic unit / Grundmodul	20010-01	20010-51
Left side unit / Seitenunterschrank (Türanschlag links)	20020-01	20020-51
Right side unit / Seitenunterschrank (Türanschlag rechts)	20020-02	20020-52
Left upper side unit / Oberseitenunterschrank (Türanschlag links)	20040-01	20040-51
Right upper side unit / Oberseitenunterschrank (Türanschlag rechts)	20040-02	20040-52
Mirror unit with lighting/ Spiegel mit Beleuchtung	20050-06	20050-56
* Suggested to attach 2 towel rails / * Empfohlen werden 2 Handtuchhalter	**946-201 x 2**	

Valentino full sets

	Description	Product code	
*	**Full set L 1400 mm.** Option 2 Included / Inklusiv: Washbasin Type WB 15 / Waschitschtyp WB 15 Basic unit / Grundmodul Left side unit / Seitenunterschrank (Türanschlag links) Right side unit / Seitenunterschrank (Türanschlag rechts) Left upper side unit / Oberseitenunterschrank (Türanschlag links) Right upper side unit / Oberseitenunterschrank (Türanschlag rechts) Mirror unit with lighting/ Spiegel mit Beleuchtung * Suggested to attach 2 towel rails / * Empfohlen werden 2 Handtuchhalter	**Body / Korpus** **Macassar/ Macassar** | **White / Weiß** **20090-62 / 20090-73** | **20095-62 / 20095-73** 4915-141 20010-01 | 20010-51 20020-01 | 20020-51 20020-04/ 20020-05 | 20020-54 20020-55 20040-01 | 20040-51 20040-02 | 20040-52 20050-06 | 20050-56 **946-201 x 2**	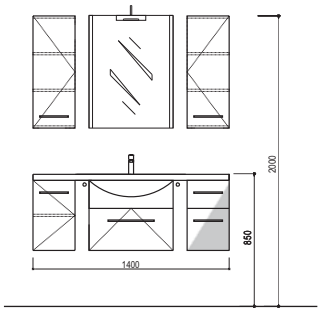
*	**Full set L 1400 mm.** Option 3 Included / Inklusiv: Washbasin Type WB 15 / Waschitschtyp WB 15 Basic unit / Grundmodul Left side unit / Seitenunterschrank (Türanschlag links) Right side unit / Seitenunterschrank (Türanschlag rechts) Left upper side unit / Oberseitenunterschrank (Türanschlag links) Right upper side unit / Oberseitenunterschrank (Türanschlag rechts) Mirror unit with lighting/ Spiegel mit Beleuchtung * Suggested to attach 2 towel rails / * Empfohlen werden 2 Handtuchhalter	**20090-63 / 20090-74** | **20095-63 / 20095-74** 4915-141 20010-01 | 20010-51 20020-03/ 20020-05/ | 20020-53 20020-55 20020-02 | 20020-52 20040-01 | 20040-51 20040-02 | 20040-52 20050-06 | 20050-56 **946-201 x 2**	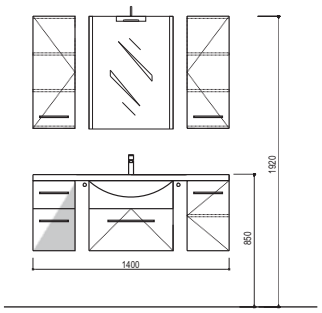
*	**Full set L 1400 mm.** Option 4 Included / Inklusiv: Washbasin Type WB 15 / Waschitschtyp WB 15 Basic unit / Grundmodul Left side unit / Seitenunterschrank (Türanschlag links) Right side unit / Seitenunterschrank (Türanschlag rechts) Left upper side unit / Oberseitenunterschrank (Türanschlag links) Right upper side unit / Oberseitenunterschrank (Türanschlag rechts) Mirror unit with lighting/ Spiegel mit Beleuchtung * Suggested to attach 2 towel rails / * Empfohlen werden 2 Handtuchhalter	See page 2.16 | See page. 2.16 **20090-64 / 20090-75 / 20090-76 / 20090-77** | **20095-64 / 20095-75 / 20095-76 / 20095-77** 4915-141 20010-01 | 20010-51 20020-03/ 20020-05/ | 20020-53 / 20020-55 20020-04/ 20020-05/ | 20020-54 / 20020-55 20040-01 | 20040-51 20040-02 | 20040-52 20050-06 | 20050-56 **946-201 x 2**	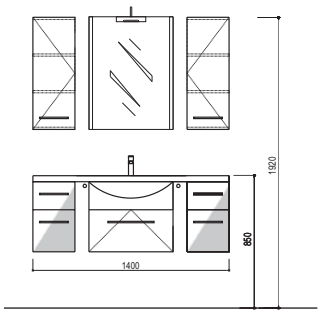
*	**Full set L 1400 mm.** Option 5 Included / Inklusiv: Washbasin Type WB 15 / Waschitschtyp WB 15 Basic unit / Grundmodul Left side unit / Seitenunterschrank (Türanschlag links) Right side unit / Seitenunterschrank (Türanschlag rechts) Left upper side unit / Oberseitenunterschrank (Türanschlag links) Right upper side unit / Oberseitenunterschrank (Türanschlag rechts) Mirror cabinet with lighting panel / Spiegelschrank mit Beleuchtung * Suggested to attach 2 towel rails / * Empfohlen werden 2 Handtuchhalter	**20090-65** | **20095-65** 4915-141 20010-01 | 20010-51 20020-01 | 20020-51 20020-02 | 20020-52 20040-01 | 20040-51 20040-02 | 20040-52 20050-03 | 20050-53 **946-201 x 2**	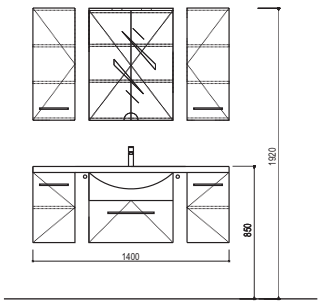
*	**Full set L 1400 mm.** Option 6 Included / Inklusiv: Washbasin Type WB 15 / Waschitschtyp WB 15 Basic unit / Grundmodul Left side unit / Seitenunterschrank (Türanschlag links) Right side unit / Seitenunterschrank (Türanschlag rechts) Left upper side unit / Oberseitenunterschrank (Türanschlag links) Right upper side unit / Oberseitenunterschrank (Türanschlag rechts) Mirror cabinet with lighting panel / Spiegelschrank mit Beleuchtung * Suggested to attach 2 towel rails / * Empfohlen werden 2 Handtuchhalter	**20090-66 / 20090-78** | **20095-66 / 20095-78** 4915-141 20010-01 | 20010-51 20020-01 | 20020-51 20020-04/ 20020-05/ | 20020-54/ 20020-55 20040-01 | 20040-51 20040-02 | 20040-52 20050-03 | 20050-53 **946-201 x 2**	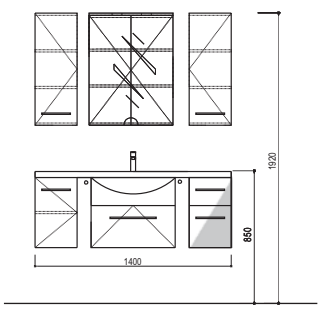

Valentino full sets

	Description	Product code	
*	**Full set L 1400 mm.** Option 7 Included / Inklusiv: Washbasin Type WB 15 / Waschitschtyp WB 15 Basic unit / Grundmodul Left side unit / Seitenunterschrank (Türanschlag links) Right side unit / Seitenunterschrank (Türanschlag rechts) Left upper side unit / Oberseitenunterschrank (Türanschlag links) Right upper side unit / Oberseitenunterschrank (Türanschlag rechts) Mirror cabinet with lighting panel / Spiegelschrank mit Beleuchtung * Suggested to attach 2 towel rails / * Empfohlen werden 2 Handtuchhalter	Body / Korpus **Macassar** / Macassar | **White** / Weiß **20090-67 / 20090-79** | **20095-67 / 20095-79** 4915-141 20010-01 | 20010-51 20020-03/ 20020-05 | 20020-53 20020-55 20020-02 | 20020-52 20040-01 | 20040-51 20040-02 | 20040-52 20050-03 | 20050-53 **946-201 x 2**	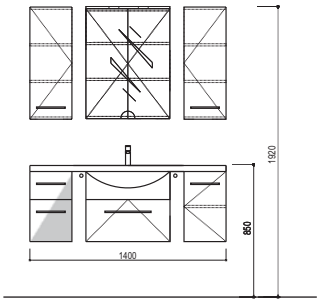
*	**Full set L 1400 mm.** Option 8 Included / Inklusiv: Washbasin Type WB 15 / Waschitschtyp WB 15 Basic unit / Grundmodul Left side unit / Seitenunterschrank (Türanschlag links) Right side unit / Seitenunterschrank (Türanschlag rechts) Left upper side unit / Oberseitenunterschrank (Türanschlag links) Right upper side unit / Oberseitenunterschrank (Türanschlag rechts) Mirror cabinet with lighting panel / Spiegelschrank mit Beleuchtung * Suggested to attach 2 towel rails / * Empfohlen werden 2 Handtuchhalter	See page 2.16 **20090-68 / 20090-80 / 20090-81 / 20090-82** | **20095-68/ 20095-80 / 20095-81 / 20095-82** 4915-141 20010-01 | 20010-51 20020-03/ 20020-05 | 20020-53 / 20020-55 20020-04/ 20020-05 | 20020-54 / 20020-55 20040-01 | 20040-51 20040-02 | 20040-52 20050-03 | 20050-53 **946-201 x 2**	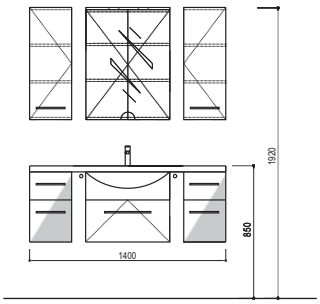

Lower side unit combination

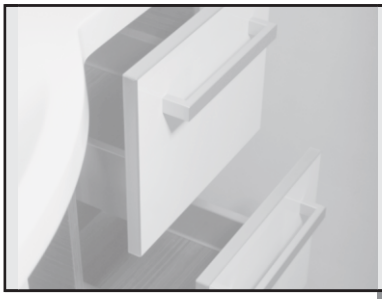

		Product code Body / Korpus Macassar / Macassar	White / Weiß	On left 20020-03	On right 20020-04	20020-05
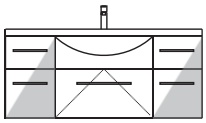	Washbasin WB 10 / Waschtisch WB 10 **Full set L 1200 mm Option 4** page 2.13	20090-14	20095-15	+	+	
		20090-25	20095-25		+	+
		20090-26	20095-26	+		+
		20090-27	20095-27			+ +
	Washbasin WB 10 / Waschtisch WB 10 **Full set L 1200 mm Option 8** page 2.14	20090-18	20095-18	+	+	
		20090-30	20095-30		+	+
		20090-31	20095-31	+		+
		20090-32	20095-32			+ +
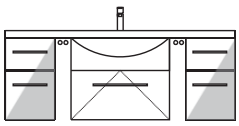	Washbasin WB 15 / Waschtisch WB 15 **Full set L 1400 mm Option 4** page 2.15	20090-64	20095-64	+	+	
		20090-75	20095-75		+	+
		20090-76	20095-76	+		+
		20090-77	20095-77			+ +
	Washbasin WB 15 / Waschtisch WB 15 **Full set L 1400 mm Option 8** page 2.16	20090-68	20095-68	+	+	
		20090-80	20095-80		+	+
		20090-81	20095-81	+		+
		20090-82	20095-82			+ +

Valentino Plus

Valentino Plus

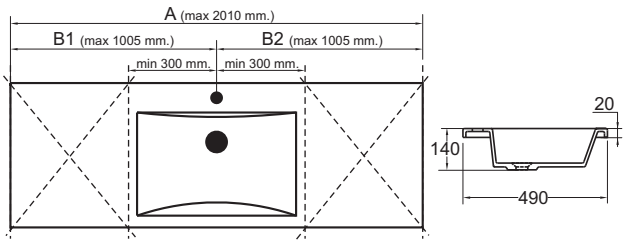

Original length of washbasin is 2010mm. Please consider that in case your washbasin size is shorter than 2010 mm, when placing the order please specify left/right or both cuts service in the order. If cut edges remain visible after installation then please order side edge restoration!

Washbasin: Valentino Plus L-200
product code: 4910-201

☐ Only cut (code 4900-01) Amount_____pcs.

☐ Side edge restoration (code 4900-02) Amount_____pcs.

	Distance to the centre of the bowl			Amount
Configuration Nr	Total Length (A) (mm)	From left (B1)	From right (B2)	of side cuts
1	1205	905	300	2
2	1205	300	905	2
3	1305	905	400	2
4	1305	400	905	2
5	1305	1005	300	1
6	1305	300	1005	1
7	1405	1005	400	1
8	1405	400	1005	1
9	1405	1005	400	1
10	1405	400	1005	1
11	1505	1005	500	1
12	1505	500	1005	1
13	1805	905	900	2
14	1805	900	905	2
15	1905	905	1005	1
16	1905	1005	905	1
17	2010	1005	1005	0
18	2010	1005	1005	0
19	2010	1005	1005	0
20	2010	1005	1005	0

* Any dimension in between for suggested configurations is possible
Please cosider only max. and min. dimnsion to the centre of the bowl.

Basic units

20010-02

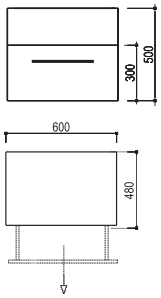

20010-03

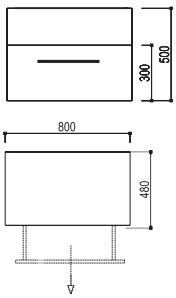

Side unit

20020-20

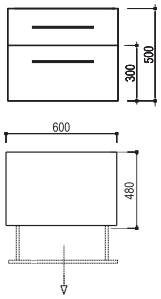

Towel Rail

946-201

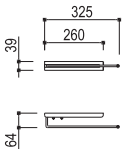

Mirror unit with lighting

20050-06
20050-07 (without lighting)

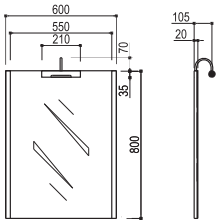

Mirror cabinet with lighting panel

20050-03

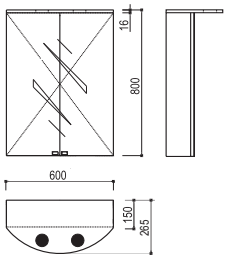

Mirror cabinet

20050-10

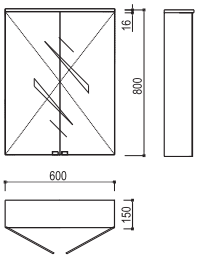

Upper side unit

20040-03

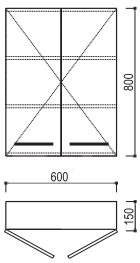

Tall units

20030-11 / left
20030-12 / right

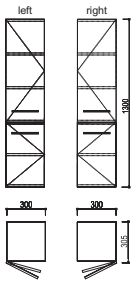

20030-13 / left
20030-14 / right

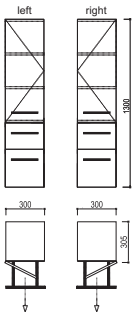

20030-15

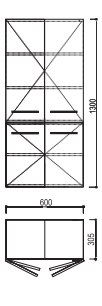

20030-16

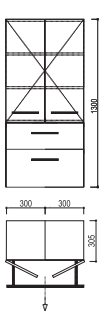

Valentino Plus sets

Configuration No. 1
Length 1205 mm.
(Basic unit 600mm)

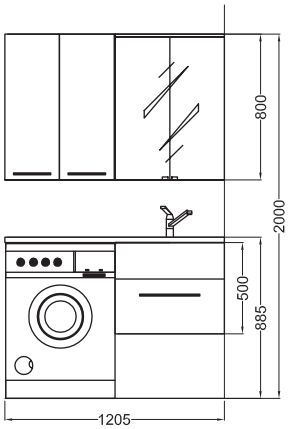

Configuration No. 2
Length 1205 mm.
(Basic unit 600mm)

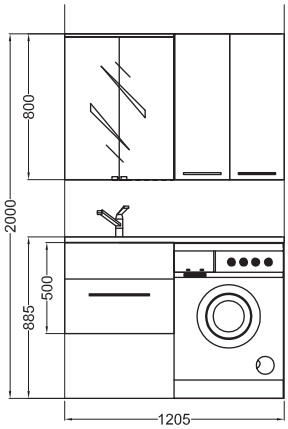

Configuration No. 3
Length 1305 mm.
(Basic unit 600mm)

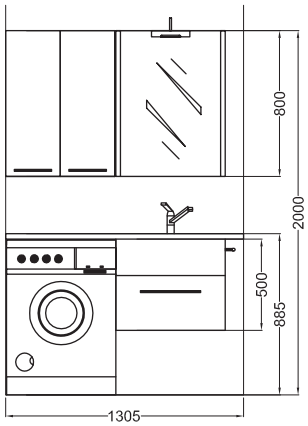

Configuration No. 4
Length 1305 mm.
(Basic unit 600mm)

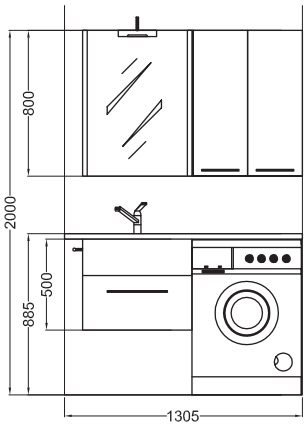

Configuration No. 5
Length 1305 mm.
(Basic unit 600mm)

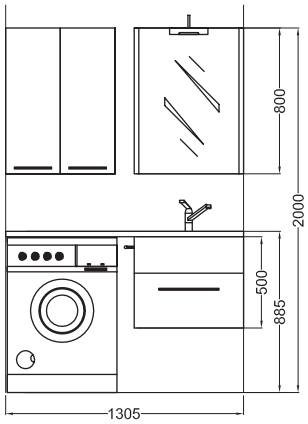

Configuration No. 6
Length 1305 mm.
(Basic unit 600mm)

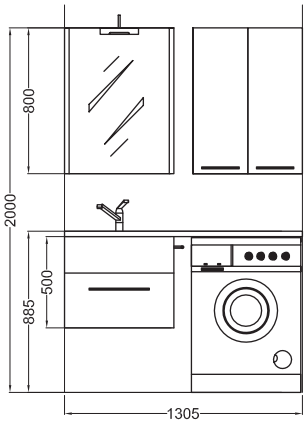

Configuration No. 7
Length 1405 mm.
(Basic unit 600mm)

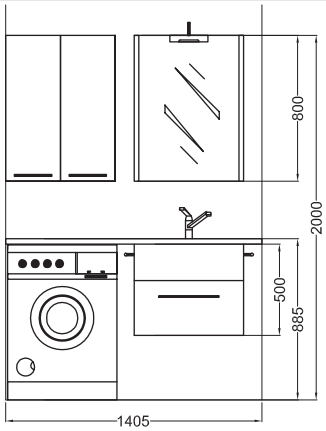

Configuration No.8
Length 1405 mm.
(Basic unit 600mm)

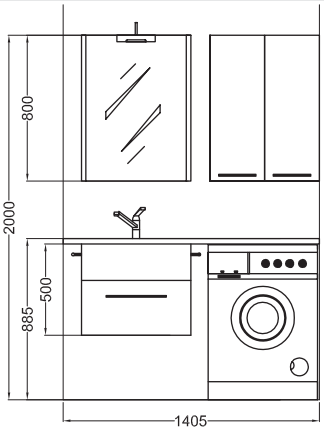

Valentino Plus sets

Configuration No. 9
Length 1405 mm.
(Basic unit 800mm)

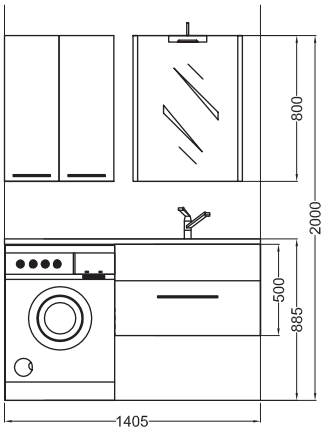

Configuration No. 10
Length 1405 mm.
(Basic unit 800mm)

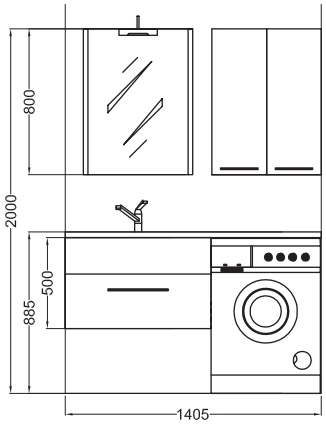

Configuration No. 11
Length 1505 mm.
(Basic unit 800mm)

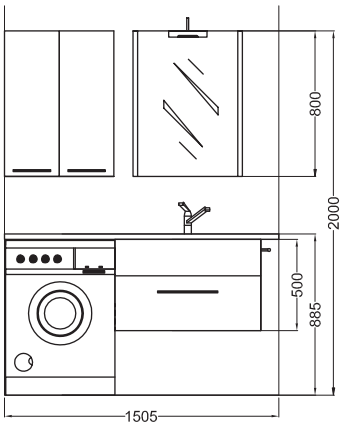

Configuration No. 12
Length 1505 mm.
(Basic unit 800mm)

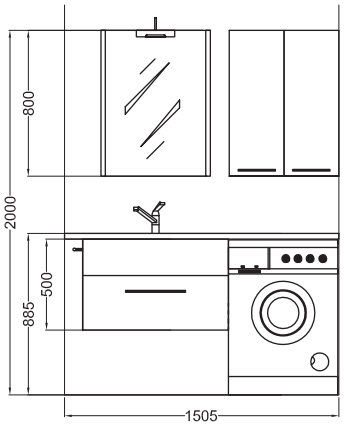

Configuration No. 13
(left)*
Length 1805 mm.
(Basic unit 600mm)

Configuration No. 14
(right)
Length 1805 mm.
(Basic unit 600mm)

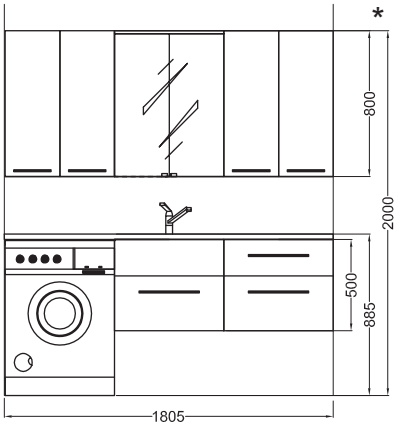

Configuration No. 15
(left)*
Length 1910 mm.
(Basic unit 600mm)

Configuration No. 16
(right)
Length 1910 mm.
(Basic unit 600mm)

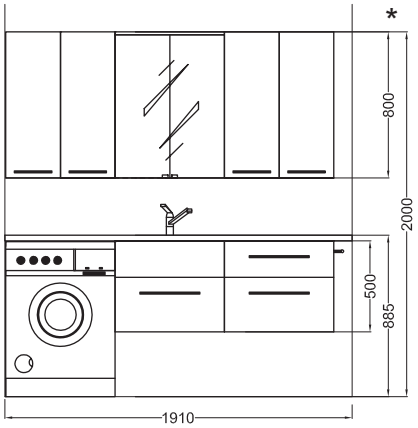

Configuration No. 17 (left)*
Length 2010 mm.
(Basic unit 600mm)

Configuration No. 18 (right)
Length 2010 mm.
(Basic unit 600mm)

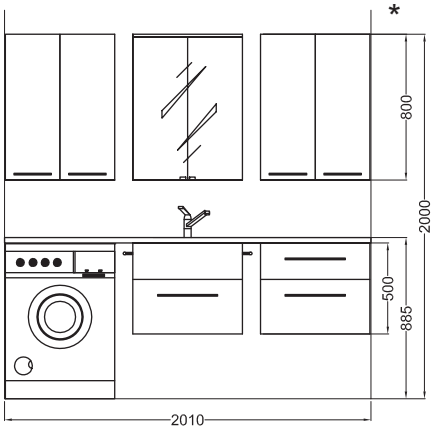

Configuration No. 19 (left)*
Length 2010 mm.
(Basic unit 800mm)

Configuration No. 20 (right)
Length 2010 mm.
(Basic unit 800mm)

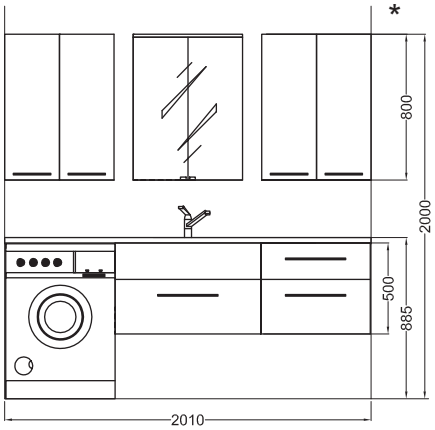

Alberta

Detailed product information

Parts of product Produktteile	Description Beschreibung	Colour Farbe
Fronts **Fronten**	Made from 16 mm thick moisture resistant painted MDF Gefertigt in16 mm MDF, lackiert, Feuchtraum geeignet	- white - weiß
Body **Korpus**	Made from 16 mm high density moisture proof both-sides melamine faced chipboard, 2mm ABS trims in colour of the body 16 mm starke hochverdichtete Spanplatte, Feuchtraum geeignet, beidseitig Melamin beschichtet, 2 mm ABS-Anleimer in Korpusfarbe	-black oak (0) -light Fino (5) -Eiche schwarz (0) -Fino hlight (5)
Shelves **Fachböden**	Made from 25 mm high density moisture proof both-sides melamine faced chipboard, 2mm ABS trims in colour of the body 25 mm starke hochverdichtete Spanplatte, Feuchtraum geeignet, beidseitig Melamin beschichtet, 2 mm ABS-Anleimer in Korpusfarbe	-black oak (0) -light Fino (5) -Eiche schwarz (0) -Fino hlight (5)
Washbasin **Waschbecken**	Mineral marble washbasin 800*500 in white high-gloss Waschbecken aus Mineralguss, 800 x 500 mm in weiß hochglänzend	-white high-gloss - Hochglanz weiß
Handle **Griffe**		- brushed stainless steel - Edelstahl gebürstetl
Lamps **Lampen**	MAX. 2 X 40W G9 230V-50 Hz IP 23 ZONE 3	- brushed stainless steel - Edelstahl gebürstet
Mirrors **Spiegel**	4 mm-thick bevelled mirror mounted on 16 mm-thick moisture resistant melamine faced chipboard. 4 mm starker angeschrägter Spiegel auf 16 mm starker, wasserresistenter, Melamin beschichteter Spanplatte, Feuchtraum geeignet	black oak(0) light Fino(5) -Eiche schwarz (0) -Fino hlight (5)

*Colours of materials illustrated in the page 8.1

*Die Farben der Materialien sind dargestellt auf Seite 8.1

Looking for something special? We guess that is what you are looking for!

Create a clean modern and unique look of your bathroom by selecting Alberta furniture. Distinctive design gives an outstanding look and brings new ideas into the future.

Alberto will be supplied in two different colour combinations at your choice: Black oak/matt white or Light oak/matt white.

Sie suchen nach etwas Speziellem? Wir glauben, dass dieses Badmöbel-programm gerade das ist, wonach Sie suchen!

Alberta verleiht Ihrem Badezimmer ein modernes und einzigartiges Aussehen. Eine Designlösung mit einer besonderen Ausstrahlung und neuen zukunftsweisenden Ideen.

Alberta wird in zwei verschiedenen Kombinationen zu Ihrer Wahl gestellt:schwarze Eiche/matt weiß oder Eiche hell / matt weiß.

BI
BERDI

Alberta modules

	Description	Product code	
	Basic Unit / Grundmodul *1200 x 493 x 565 mm.* Included / Inklusiv: Washbasin / Waschtisch Waste and overflow system / Korb und Überlaufsystem Washbasin cabinet / Waschtischunterschrank **NB!** Faucet is not included / Wasserhahn ist nicht inbegriffen	**10010-01** 4920-081 5290-001 10010-00	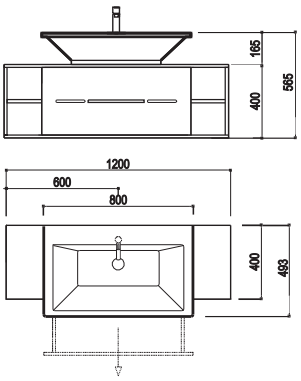
	Side unit / Seitenunterschrank *300 x 300 x 800 mm.* Left / Links Right / Rechts	 **10020-01** **10020-02**	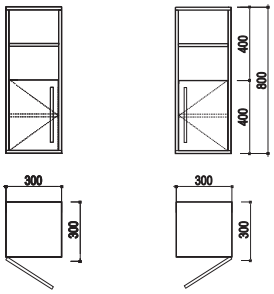 Left / Links Right / Rechts
	Wall mount shelves set (4 pieces) **Wandhängende Regale (4 Stück)** *200 x 120 x 25 mm.*	**10040-01**	
	Mirror unit / Spiegel *400 x 20 x 800 mm.* With lighting (max 100W) / Mit Beleuchtung (max 100W) Without lighting / Ohne Beleuchtung	 **10050-01** **10050-02**	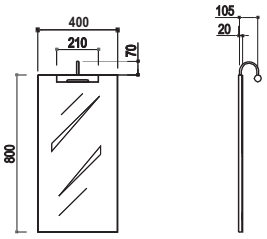

Alberta full sets

	Description	Product code	
	Full set L 1200 mm. Included / Inklusiv: Basic unit / Grundmodul Wall mount shelves set / wandhängende Regale Mirror unit with lighting/ Spiegel mit Beleuchtung	**10090-01** 10010-01 10040-01 10050-01	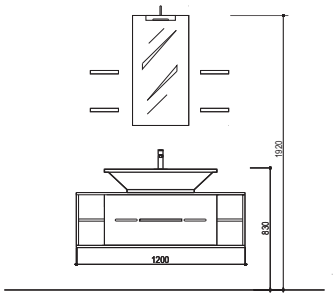
	Full set L 1700 mm. Included / Inklusiv: Basic unit / Grundmodul Left side unit / Seitenunterschrank (Türanschlag links) Wall mount shelves set / wandhängende Regale Mirror unit with lighting/ Spiegel mit Beleuchtung	**10090-02** 10010-01 10020-01 10040-01 10050-01	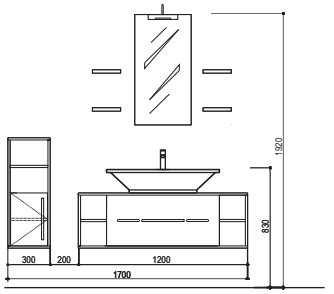
	Full set L 1700 mm. Included / Inklusiv: Basic unit / Grundmodul Right side unit / Seitenunterschrank (Türanschlag rechts) Wall mount shelves set / wandhängende Regale Mirror unit with lighting/ Spiegel mit Beleuchtung	**10090-03** 10010-01 10020-02 10040-01 10050-01	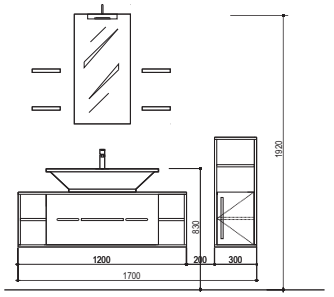
	Full set L 2200 mm. Included / Inklusiv: Basic unit / Grundmodul Left side unit / Seitenunterschrank (Türanschlag links) Right side unit / Seitenunterschrank (Türanschlag rechts) Wall mount shelves set / wandhängende Regale Mirror unit with lighting/ Spiegel mit Beleuchtung	**10090-04** 10010-01 10020-01 10020-02 10040-01 10050-01	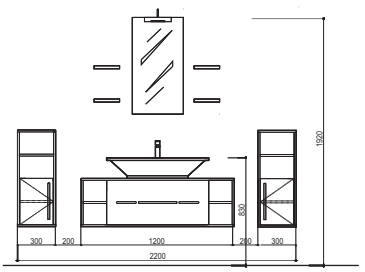

Alberta modules

	Description	Product code	
	Basic Unit / Grundmodul *1200 x 493 x 565 mm.* Included / Inklusiv: Washbasin / Waschtisch Waste and overflow system / Korb und Überlaufsystem Washbasin cabinet / Waschtischunterschrank **NB!** Faucet is not included / Wasserhahn ist nicht inbegriffen	**10010-51** 4920-081 5290-001 10010-50	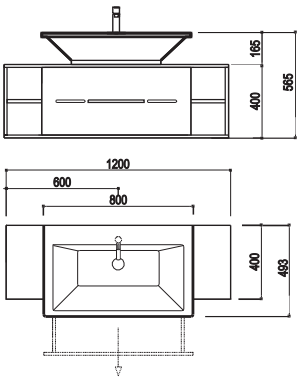
	Side unit / Seitenunterschrank *300 x 300 x 800 mm.* Left / Links Right / Rechts	 **10020-51** **10020-52**	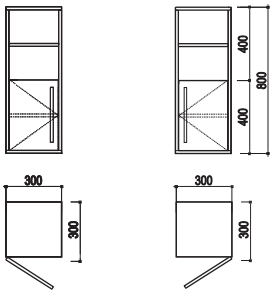 Left / Links Right / Rechts
	Wall mount shelves set (4 pieces) **Wandhängende Regale (4 Stück)** *200 x 120 x 25 mm.*	**10040-51**	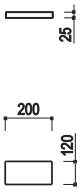
	Mirror unit / Spiegel *400 x 20 x 800 mm.* With lighting (max 100W) / Mit Beleuchtung (max 100W) Without lighting / Ohne Beleuchtung	 **10050-51** **10050-52**	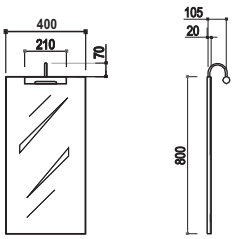

Alberta full sets

	Description	Product code	
	Full set L 1200 mm. Included / Inklusiv: Basic unit / Grundmodul Wall mount shelves set / wandhängende Regale Mirror unit with lighting/ Spiegel mit Beleuchtung	**10090-51** 10010-51 10040-51 10050-51	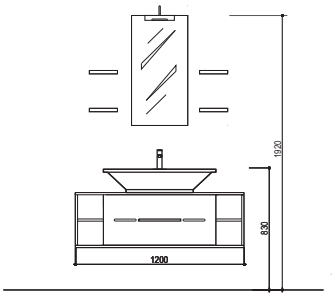
	Full set L 1700 mm. Included / Inklusiv: Basic unit / Grundmodul Left side unit / Seitenunterschrank (Türanschlag links) Wall mount shelves set / wandhängende Regale Mirror unit with lighting/ Spiegel mit Beleuchtung	**10090-52** 10010-51 10020-51 10040-51 10050-51	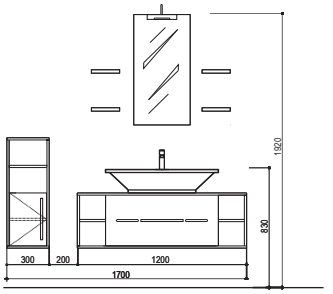
	Full set L 1700 mm. Included / Inklusiv: Basic unit / Grundmodul Right side unit / Seitenunterschrank (Türanschlag rechts) Wall mount shelves set / wandhängende Regale Mirror unit with lighting/ Spiegel mit Beleuchtung	**10090-53** 10010-51 10020-52 10040-51 10050-51	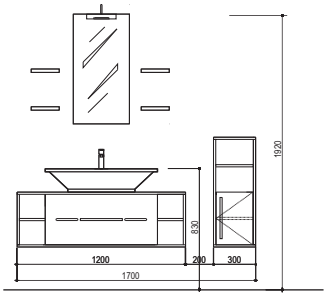
	Full set L 2200 mm. Included / Inklusiv: Basic unit / Grundmodul Left side unit / Seitenunterschrank (Türanschlag links) Right side unit / Seitenunterschrank (Türanschlag rechts) Wall mount shelves set / wandhängende Regale Mirror unit with lighting/ Spiegel mit Beleuchtung	**10090-54** 10010-51 10020-51 10020-52 10040-51 10050-51	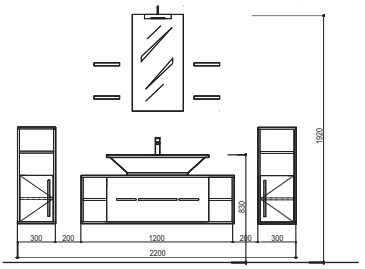

Bella

Detailed product information

Parts of product Produktteile	Description Beschreibung	Colour Farbe
Fronts **Fronten**	Made from 16 mm high density moisture proof both-sides melamine faced chipboard, 2mm ABS trims in colour of the body on lower cabinets; 16 mm thick painted in white matt colour MDF on upper cabinets. Gefertigt in 16 mm hoch verdichteter, feuchtigkeitsbeständiger Spanplatte, beidseitig Melamin beschichtet, 2mm ABS-Anleimer in Korpusfarbe für Unterschränke, 16 mm mattweiß lackierte MDF Kante für Oberschränke	-black oak (0) -White oak(5) -Eiche schwarz (0) -Eiche weiß (5)
Body **Korpus**	Made from 16 mm high density moisture proof both-sides melamine faced chipboard, 2mm ABS trims in colour of the body 16 mm starke hochverdichtete Spanplatte, Feuchtraum geeignet, beidseitig Melamin beschichtet, 2 mm ABS-Anleimer in Korpusfarbe	-black oak (0) -White oak(5) -Eiche schwarz (0) -Eiche weiß (5)
Counter top and shelves **Tresendeckplatte und Fachböden**	Made from 25 mm high density moisture proof both-sides melamine faced chipboard, 2mm ABC trims in colour of the body 25 mm starke hochverdichtete Spanplatte, Feuchtraum geeignet, beidseitig Melamin beschichtet, 2 mm ABS-Anleimer in Korpusfarbe	-black oak (0) -White oak(5) -Eiche schwarz (0) -Eiche weiß (5)
Washbasin **Waschbecken**	Mineral marble washbasin 600*500 in white high-gloss Waschbecken aus Mineralguss, 600 x 500 mm in weiß hochglänzend	-white high-gloss - Hochglanz weiß
Handle **Griffe**		- mat chrome -Matt verchromt
Lamps **Lampen**	MAX. 1 X 100W R7S 230V-50 Hz IP 23 ZONE 3	- brushed stainless steel -Edelstahl gebürstet
Mirrors **Spiegel**	4 mm-thick bevelled mirror mounted on 16 mm-thick moisture resistant melamine faced chipboard. 4 mm starker angeschrägter Spiegel auf 16 mm starker, wasserresistenter, Melamin beschichteter Spanplatte	black oak (0) White oak(5) -Eiche schwarz (0) -Eiche weiß (5)

*Colours of materials illustrated in the page 8.1

*Die Farben der Materialien sind dargestellt auf Seite 8.1

Surround yourself with good ideas!

Bella is the latest in European styling. Square shapes and striking colour performance as huge reserve of design potential. Bella is a perfect example of modern look and classical functionality!

Bella is offered in two different colour combinations at your choice: Black oak/matt white or White oak/matt white. Bella - for bathrooms surrounding with superior style and appeal!

Lassen Sie sich von interessanten Ideen inspirieren!

Bella ist die neueste Entwicklung europäischen Möbeldesigns. Die Grundform Quadrat in der Harmonie mit ausgewählten Farben betonen eine perfekte Design kombination. Bella ist ein hervorragendes Beispiel für moderne Form und klassische Funktionalität!

Bella wird in zwei verschiedenen Kombinationen zu Ihrer Wahl gestellt: schwarze Eiche / matt weiß oder weiße Eiche / matt weiß. Bella - wie geschaffen für ein Bad mit viel Geschmack und hohem Stil!

BI
BERDI

Bella modules

	Description	Product code	
	Basic Unit / Grundmodul *600 x 490 x 550 mm.* Included / Inklusiv: Washbasin / Waschtisch Waste and overflow system / Korb und Überlaufsystem Washbasin cabinet / Waschtischunterschrank **NB!** Faucet is not included / Wasserhahn ist nicht inbegriffen	**15010-01** 4939-061 5290-001 15010-00	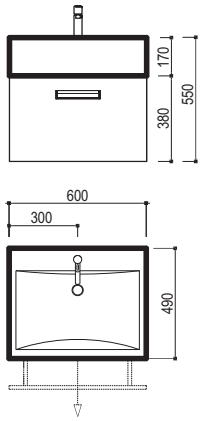
	Side unit / Seitenunterschrank *300 x 420 x 460 mm.* Left / Links Right / Rechts	 **15020-01** **15020-02**	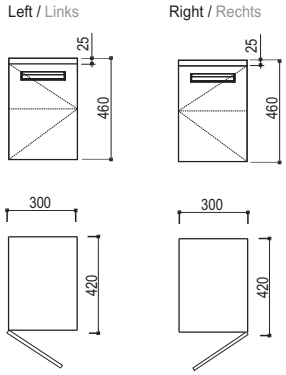
	Upper side unit / Oberseitenunterschrank *300 x 200 x 600 mm.* Left / Links Right / Rechts	 **15040-01** **15040-02**	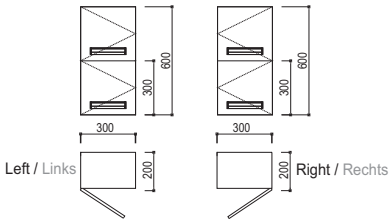
	Wall mount shelve Wandhängendes Regal *200 x 120 x 25 mm.*	**15040-03**	
	Mirror unit / Spiegel *900 x 20 x 600 mm.* With lighting (max100W) / Mit Beleuchtung (max 100W) Without lighting / Ohne Beleuchtung	 **15050-01** **15050-02**	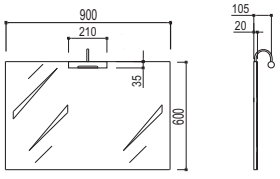
	Mirror unit / Spiegel *600 x 20 x 900 mm.* With lighting (max100W) / Mit Beleuchtung (max 100W) Without lighting / Ohne Beleuchtung	 **15050-03** **15050-04**	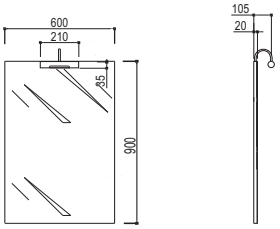

FOR DESIGN IDEAS AND SUCCESSFUL LAYOUTS SEE PAGES NR 4.4-4.5
FÜR DESIGNIDEEN UND ERFOLGREICHES LAYOUT SCHAUEN SIE BITTE DIE SEITEN NR 4.4-4.5

Bella full sets

	Description	Product code	
	Full set L 600 mm. Included / Inklusiv: Basic unit / Grundmodul Mirror unit with lighting/ Spiegel mit Beleuchtung	**15090-01** 15010-01 15050-03	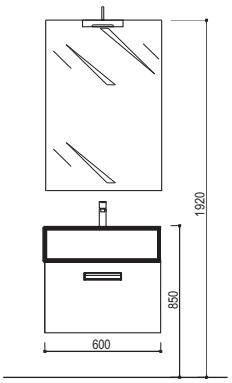
	Full set L 900 mm. Included / Inklusiv: Basic unit / Grundmodul Right side unit / Seitenunterschrank (Türanschlag rechts) Wall mount shelve / wandhängendes Regal Mirror unit with lighting/ Spiegel mit Beleuchtung	**15090-02** 15010-01 15020-02 15040-03 15050-01	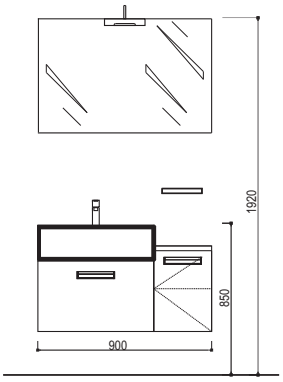
	Full set L 900 mm. Included / Inklusiv: Basic unit / Grundmodul Right side unit / Seitenunterschrank (Türanschlag rechts) Right upper side unit / Oberseitenunterschrank (Türanschlag rechts) Wall mount shelve / wandhängendes Regal Mirror unit with lighting / Spiegel mit Beleuchtung	**15090-03** 15010-01 15020-02 15040-02 15040-03 15050-03	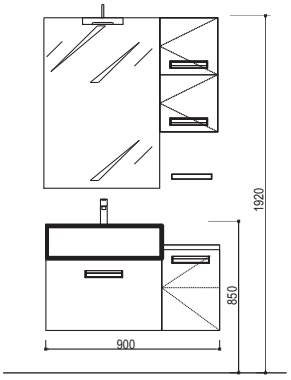
	Full set L 900 mm. Included / Inklusiv: Basic unit / Grundmodul Left side unit / Seitenunterschrank (Türanschlag links) Wall mount shelve / wandhängendes Regal Mirror unit with lighting / Spiegel mit Beleuchtung	**15090-04** 15010-01 15020-01 15040-03 15050-01	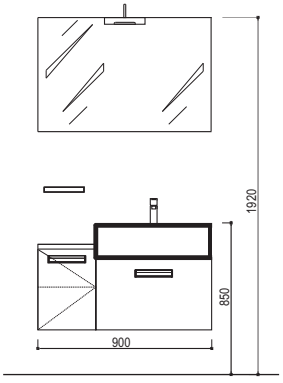

Bella full sets

	Description	Product code	
	Full set L 900 mm. Included / Inklusiv: Basic unit / Grundmodul Left side unit / Seitenunterschrank (Türanschlag links) Left upper side unit / Oberseitenunterschrank (Türanschlag links) Wall mount shelve / wandhängendes Regal Mirror unit with lighting/ Spiegel mit Beleuchtung	**15090-05** 15010-01 15020-01 15040-01 15040-03 15050-03	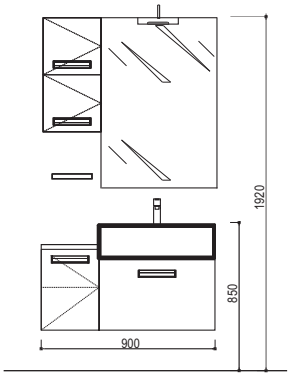
	Full set L 1200 mm. Left / Links Included / Inklusiv: Basic unit / Grundmodul Left side unit / Seitenunterschrank (Türanschlag links) Right side unit / Seitenunterschrank (Türanschlag rechts) Upper side unit / Oberseitenunterschrank Wall mount shelve / wandhängendes Regal Mirror unit with lighting / Spiegel mit Beleuchtung	**15090-06** 15010-01 15020-01 15020-02 15040-01 15040-03 15050-01	Right / Rechts 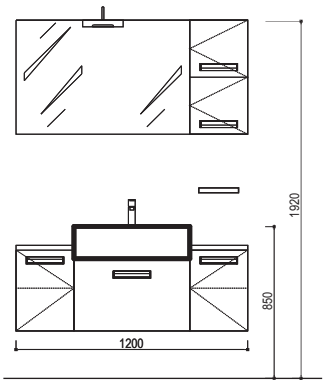
	Included / Inklusiv: Right / Rechts Basic unit / Grundmodul Left side unit / Seitenunterschrank (Türanschlag links) Right side unit / Seitenunterschrank (Türanschlag rechts) Upper side unit / Oberseitenunterschrank Wall mount shelve / wandhängendes Regal Mirror unit with lighting / Spiegel mit Beleuchtung	**15090-07** 15010-01 15020-01 15020-02 15040-02 15040-03 15050-01	
	Full set L 1500 mm. Included / Inklusiv: Basic unit (2 pieces) / Grundmodul (2 Stück) Left side unit / Seitenunterschrank (Türanschlag links) Wall mount shelve (2 pieces) / wandhängende Regale (2 Stück) Mirror unit with lighting (2 pieces) / Spiegel mit Beleuchtung (2 Stück)	**15090-08** 15010-01 x 2 15020-01 15040-03 x 2 15050-03 x 2	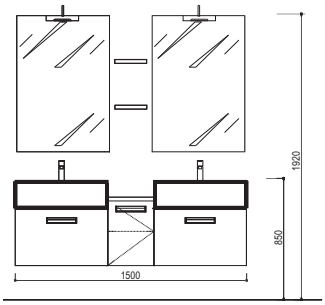
	Full set L 2100 mm. Included / Inklusiv: Basic unit (2 pieces) / Grundmodul (2 Stück) Left side unit (2 pieces) / Seitenunterschrank (Türanschlag links) (2 Stück) Right side unit / Seitenunterschrank (Türanschlag rechts) Left upper side unit / Oberseitenunterschrank (Türanschlag links) Right upper side unit / Oberseitenunterschrank (Türanschlag rechts) Wall mount shelve (4 pieces) / wandhängende Regale (4 Stück) Mirror unit with lighting (2 pieces) / Spiegel mit Beleuchtung (2 Stück)	**15090-09** 15010-01 x 2 15020-01 x 2 15020-02 15040-01 15040-02 15040-03 x 4 15050-03 x 2	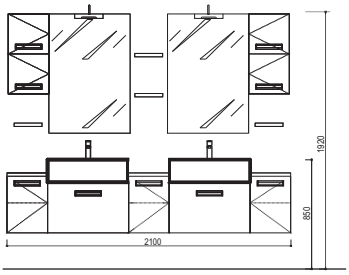

Bella modules

	Description	Product code	
	Basic Unit / Grundmodul *600 x 490 x 550 mm.* Included / Inklusiv: Washbasin / Waschtisch Waste and overflow system / Korb und Überlaufsystem Washbasin cabinet / Waschtischunterschrank **NB!** Faucet is not included / Wasserhahn ist nicht inbegriffen	**15010-51** 4939-061 5290-001 15010-50	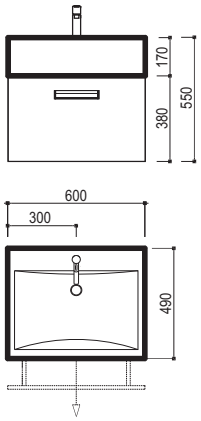
	Side unit / Seitenunterschrank *300 x 420 x 460 mm.* Left / Links Right / Rechts	 **15020-51** **15020-52**	Left / Links Right / Rechts 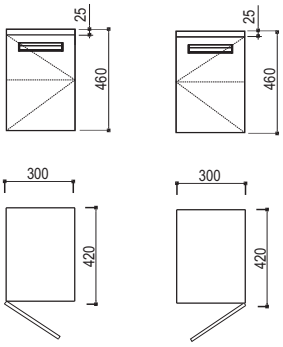
	Upper side unit / Oberseitenunterschrank *300 x 200 x 600 mm.* Left / Links Right / Rechts	 **15040-51** **15040-52**	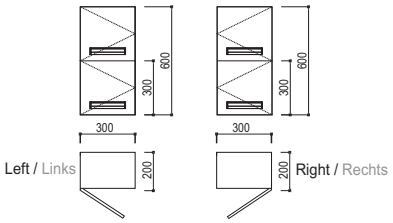
	Wall mount shelve Wandhängendes Regal *200 x 120 x 25 mm.*	 **15040-53**	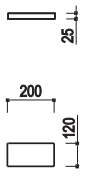
	Mirror unit / Spiegel *900 x 20 x 600 mm.* With lighting (max 100W) / Mit Beleuchtung (max 100W) Without lighting / Ohne Beleuchtung	 **15050-51** **15050-52**	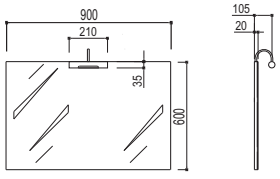
	Mirror unit / Spiegel *600 x 20 x 900 mm.* With lighting (max 100W) / Mit Beleuchtung (max 100W) Without lighting / Ohne Beleuchtung	 **15050-53** **15050-54**	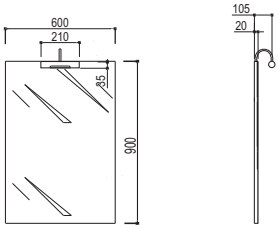

FOR DESIGN IDEAS AND SUCCESSFUL LAYOUTS SEE PAGES NR 4.7-4.8
FÜR DESIGNIDEEN UND ERFOLGREICHES LAYOUT SCHAUEN SIE BITTE DIE SEITEN NR 4.7-4.8

Bella full sets

	Description	Product code	
	Full set L 600 mm. Included / Inklusiv: Basic unit / Grundmodul Mirror unit with lighting/ Spiegel mit Beleuchtung	**15090-51** 15010-51 15050-53	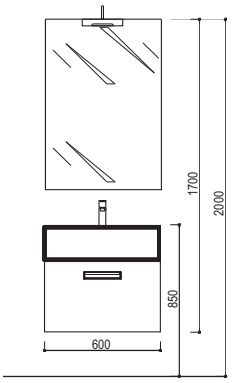
	Full set L 900 mm. Included / Inklusiv: Basic unit / Grundmodul Right side unit / Seitenunterscrank (Türanschlag rechts) Wall mount shelve / wandhängendes Regal Mirror unit with lighting/ Spiegel mit Beleuchtung	**15090-52** 15010-51 15020-52 15040-53 15050-51	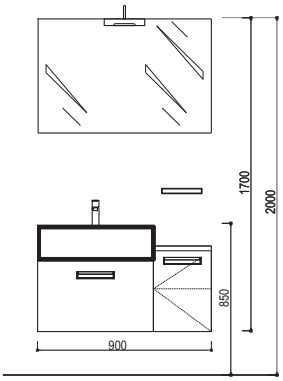
	Full set L 900 mm. Included / Inklusiv: Basic unit / Grundmodul Right side unit / Seitenunterschrank (Türanschlag rechts) Right upper side unit / Oberseitenunterschrank (Türanschlag rechts) Wall mount shelve / wandhängendes Regal Mirror unit with lighting / Spiegel mit Beleuchtung	**15090-53** 15010-51 15020-52 15040-52 15040-53 15050-53	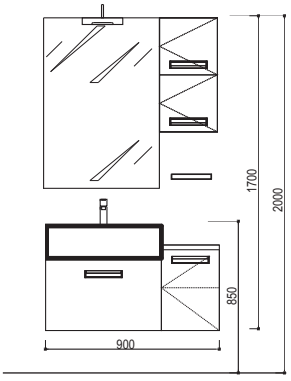
	Full set L 900 mm. Included / Inklusiv: Basic unit / Grundmodul Left side unit / Seitenunterscrank (Türanschlag links) Wall mount shelve / wandhängendes Regal Mirror unit with lighting / Spiegel mit Beleuchtung	**15090-54** 15010-51 15020-51 15040-53 15050-51	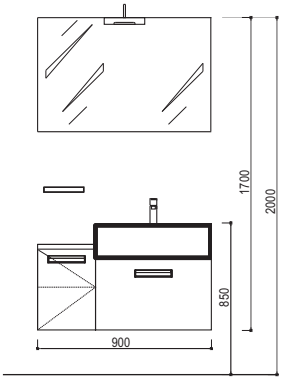

Bella full sets

	Description	Product code	
	Full set L 900 mm. Included / Inklusiv: Basic unit / Grundmodul Left side unit / Seitenunterschrank (Türanschlag links) Left upper side unit / Oberseitenunterschrank (Türanschlag links) Wall mount shelve / wandhängendes Regal Mirror unit with lighting/ Spiegel mit Beleuchtung	**15090-55** 15010-51 15020-51 15040-51 15040-53 15050-53	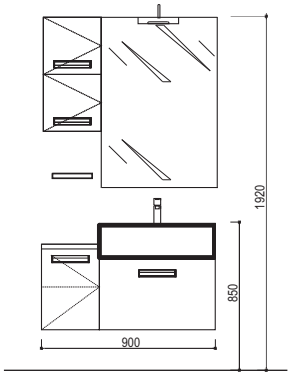
	Full set L 1200 mm. Left / Links Included / Inklusiv: Basic unit / Grundmodul Left side unit / Seitenunterschrank (Türanschlag links) Right side unit / Seitenunterschrank (Türanschlag rechts) Upper side unit / Oberseitenunterschrank Wall mount shelve / wandhängendes Regal Mirror unit with lighting / Spiegel mit Beleuchtung	**15090-56** 15010-51 15020-51 15020-52 15040-51 15040-53 15050-51	* Right / Rechts 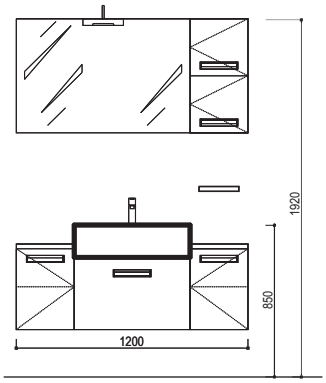
	Included / Inklusiv: Right / Rechts Basic unit / Grundmodul Left side unit / Seitenunterschrank (Türanschlag links) Right side unit / Seitenunterschrank (Türanschlag rechts) Upper side unit / Oberseitenunterschrank Wall mount shelve / wandhängendes Regal Mirror unit with lighting / Spiegel mit Beleuchtung	**15090-57** 15010-51 15020-51 15020-52 15040-52 15040-53 15050-51	
	Full set L 1500 mm. Included / Inklusiv: Basic unit (2 pieces) / Grundmodul (2 Stück) Left side unit / Seitenunterschrank (Türanschlag links) Wall mount shelve (2 pieces) / wandhängende Regale (2 Stück) Mirror unit with lighting (2 pieces) / Spiegel mit Beleuchtung (2 Stück)	**15090-58** 15010-51 x 2 15020-51 15040-53 x 2 15050-53 x 2	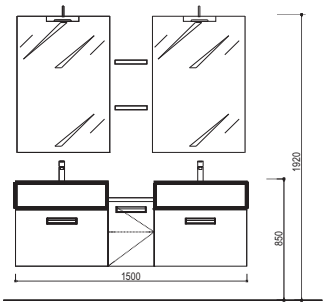
	Full set L 2100 mm. Included / Inklusiv: Basic unit (2 pieces) / Grundmodul (2 Stück) Left side unit (2 pieces) / Seitenunterschrank (Türanschlag links) (2 Stück) Right side unit / Seitenunterschrank (Türanschlag rechts) Left upper side unit / Oberseitenunterschrank (Türanschlag links) Right upper side unit / Oberseitenunterschrank (Türanschlag rechts) Wall mount shelve (4 pieces) / wandhängende Regale (4 Stück) Mirror unit with lighting (2 pieces) / Spiegel mit Beleuchtung (2 Stück)	**15090-59** 15010-51 x 2 15020-51 x 2 15020-52 15040-51 15040-52 15040-53 x 4 15050-53 x 2	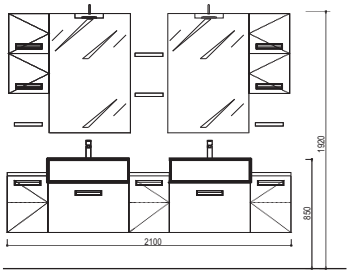

Claudio

Detailed product information

Parts of product Produktteile	Description Beschreibung	Colour Farbe
Fronts Fronten	Made from 16 mm thick MDF painted in white matt colour. Gefertigt in 16 mm MDF, matt lackiert	-white - weiß
Body Korpus	40 mm compressed three-ply chipboard with high pressure laminate on both sides in the post forming process(HPL). Easy care surfaces. Inneral body made of compressed three-ply chipboard with melamine. 40 mm starke, verdichtete Drei-Schichten-Spanplatte mit beidseitigem Hochdrucklaminat im Postforming Verfahren (HPL).Pflegeleichte Oberfläche. Korpus-Innenteile aus verdichteter Drei-Schichten-Spanplatte mit Melaminbeschichtung.	- Walnut Tobacco - Walnuss Tabak
Washbasin Waschbecken	Mineral marble washbasin 465*460 in white high-gloss Waschbecken aus Mineralguss, 465 x 460 mm in weiß hochglänzend	-white high-gloss - Hochglanz weiß
Handle Handle		- Aluminum mat - Aluminium matt
Lamps Lamps	MAX. 2 X 40W G9 230V-50 Hz IP 23 ZONE 3	- brushed stainless steel - Edelstahl gebürstet
Mirrors Mirrors	4 mm-thick bevelled mirror mounted on 16 mm-thick moisture resistant melamine faced chipboard. 4 mm starker angeschrägter Spiegel auf 16 mm starker, wasserresistenter, Melamin beschichteter Spanplatte	- Walnut Tobacco - Walnuss Tabak

*Colours of materials illustrated in the page 8.1

*Die Farben der Materialien sind dargestellt auf Seite 8.1

Matt white fronts combined with massive square design sides and countertop in Tobaco finish give you the opportunity to bring a breath of fresh air into your bathroom. Perfectly fitted sit-on model of design washbasin provides a clean fresh look for ultimate and fresh environment.

Claudio range also provides intelligent ideas for laundry rooms and multifunctional bathrooms. You may easily conceal your your washing machine under countertop and it will look as good as integrated!

Matte weiße Fronten in Kombination mit massiven Seiten und einer quadratischen Waschtischplatte in Tobaco geben Ihrem Bad ein klares, lebendiges Profil. Perfekt platzierter Waschtisch in dieser Designvariante vermittelt Ihrem Badezimmer eine besondere Ausstrahlung und ein Gefühl von Frische.

Claudio - funktional überzeugend in seiner Vielfalt - bietet kluge Ideen für Wäschereien und multifunktionale Badezimmer. Es ist möglich Ihre Waschmaschine in dem speziell dafü vorgesehenem Einbauset zu verbergen. Diese Lösung ist vernünftig und praktisch.

BI
BERDI

Claudio modules

	Description	Product code	
	Basic Unit L 880 mm. / **Grundmodul L 880 mm.** *880 x 500 x 840 mm.* Included / Inklusiv: Washbasin / Waschtisch Waste and overflow system / Korb und Überlaufsystem Washbasin cabinet / Waschtischunterschrank **NB!** Faucet is not included / Wasserhahn ist nicht inbegriffen	**25010-01** 4935-051 5290-001 25000-01	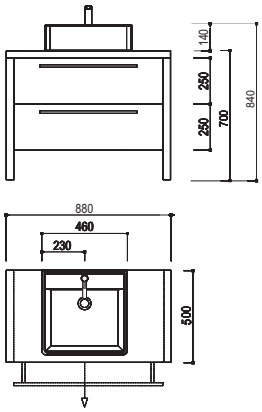
	Basic Unit L 1720 mm. / **Grundmodul L 1720 mm.** *1720 x 500 x 840 mm.* Included / Inklusiv: Washbasin / Waschtisch Waste and overflow system / Korb und Überlaufsystem Washbasin cabinet / Waschtischunterschrank **NB!** Faucet is not included / Wasserhahn ist nicht inbegriffen	**25010-02** 4935-051 5290-001 25000-02	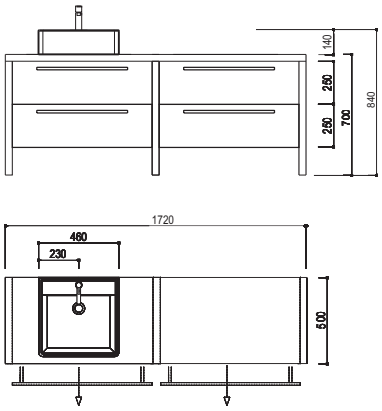
	Basic Unit L 1720 mm. / **Grundmodul L 1720 mm.** *1720 x 500 x 840 mm.* Included / Inklusiv: Washbasin / Waschtisch Waste and overflow system / Korb und Überlaufsystem Washbasin cabinet / Waschtischunterschrank **NB!** Faucet is not included / Wasserhahn ist nicht inbegriffen	**25010-03** 4935-051 5290-001 25000-03	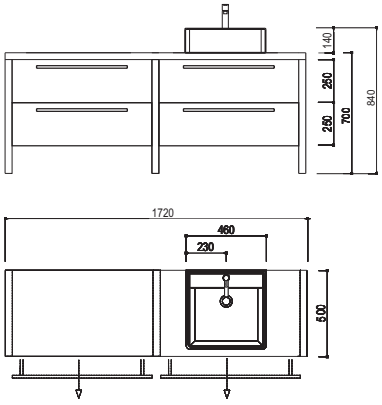
	Basic Unit L 1720 mm. / **Grundmodul L 1720 mm.** *1720 x 500 x 840 mm.* Included / Inklusiv: Washbasin (2 pieces) / Waschtisch (2 Stück) Waste and overflow system (2 pieces)/ Korb und Überlaufsystem (2 Stück) Washbasin cabinet / Waschtischunterschrank **NB!** Faucet is not included / Wasserhahn ist nicht inbegriffen	**25010-04** 4935-051 x 2 5290-001 x 2 25000-04	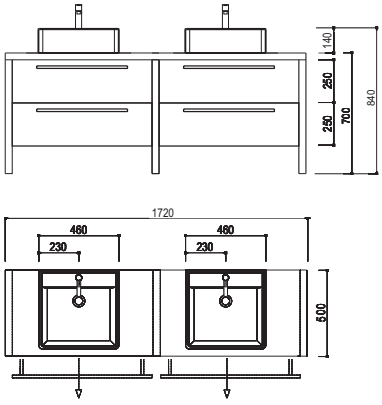

FOR DESIGN IDEAS AND SUCCESSFUL LAYOUTS SEE PAGES NR 5.5-5.6
FÜR DESIGNIDEEN UND ERFOLGREICHES LAYOUT SCHAUEN SIE BITTE DIE SEITEN NR 5.5-5.6

Claudio modules

	Description	Product code	
	Basic Unit L 1520 mm. / **Grundmodul L 1520 mm.** *1520 x 600 x 900 mm.* Included / Inklusiv: Washbasin / Waschtisch Waste and overflow system / Korb und Überlaufsystem Washbasin cabinet / Waschtischunterschrank Wash. machine conceal unit / Einbauset für Waschmaschine **NB!** Faucet is not included / Wasserhahn ist nicht inbegriffen Wash. Machine is not included / Waschmaschine ist nicht inbegriffen	**25010-05** 4935-051 5290-001 25000-05	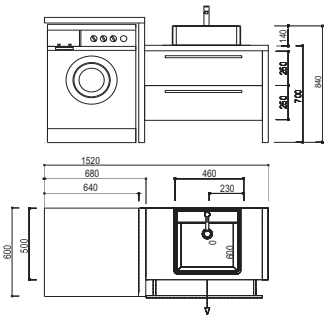
	Basic Unit L 1520 mm. / **Grundmodul L 1520 mm.** *1520 x 600 x 900 mm.* Included / Inklusiv: Washbasin / Waschtisch Waste and overflow system / Korb und Überlaufsystem Washbasin cabinet / Waschtischunterschrank Wash. machine conceal unit / Einbauset für Waschmaschine **NB!** Faucet is not included / Wasserhahn ist nicht inbegriffen Wash. Machine is not included / Waschmaschine ist nicht inbegriffen	**25010-06** 4935-051 5290-001 25000-06	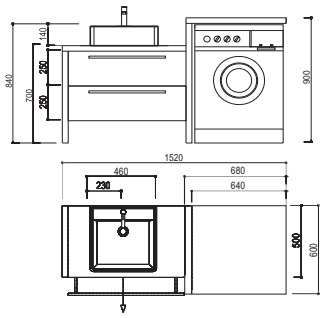
	Wash. machine conceal unit / Einbauset für Waschmaschine *680 x 600 x 900 mm.* Left / Links Right / Rechts **NB!** Wash. Machine is not included / Waschmaschine ist nicht inbegriffen	 **25020-01** **25020-02**	Right / Rechts 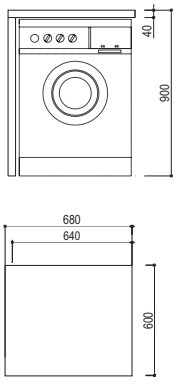
	Upper side unit / Oberseitenunterschrank *500 x 300 x 800 mm.* Left / Links Right / Rechts	 **25040-01** **25040-02**	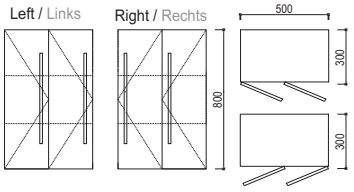
	Mirror unit / Spiegel *600 x 20 x 900 mm.* With lighting (max 100W) / Mit Beleuchtung (max 100W) Without lighting / Ohne Beleuchtung	 **25050-01** **25050-02**	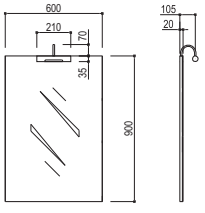

FOR DESIGN IDEAS AND SUCCESSFUL LAYOUTS SEE PAGES NR 5.5-5.6
FÜR DESIGNIDEEN UND ERFOLGREICHES LAYOUT SCHAUEN SIE BITTE DIE SEITEN NR 5.5-5.6

Claudio full sets

	Description	Product code	
	Full set L 880 mm. Included / Inklusiv: Basic unit / Grundmodul Mirror unit with lighting/ Spiegel mit Beleuchtung	**25090-01** 25010-01 25050-01	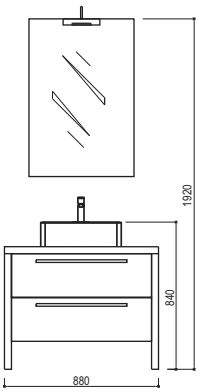
	Full set L 1720 mm. Included / Inklusiv: Basic unit / Grundmodul Right upper side unit / Oberseitenunterschrank (Türanschlag rechts) Mirror unit with lighting/ Spiegel mit Beleuchtung	**25090-02** 25010-02 25040-02 25050-01	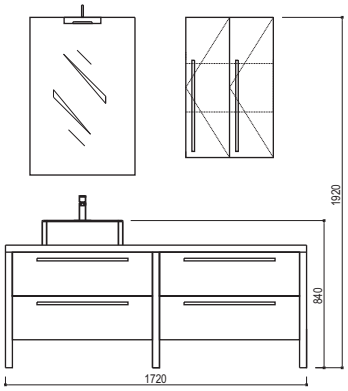
	Full set L 1720 mm. Included / Inklusiv: Basic unit / Grundmodul Left upper side unit / Oberseitenunterschrank (Türanschlag links) Mirror unit with lighting/ Spiegel mit Beleuchtung	**25090-03** 25010-03 25040-01 25050-01	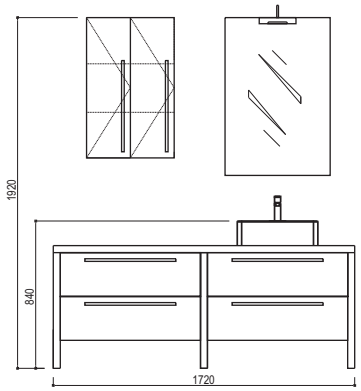
	Full set L 1720 mm. Included / Inklusiv: Basic unit / Grundmodul Mirror unit with lighting (2 pieces) / Spiegel mit Beleuchtung (2 Stück)	**25090-04** 25010-04 25050-01 x 2	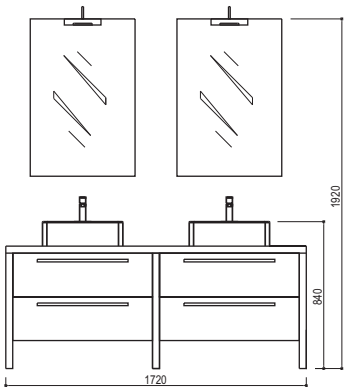

Claudio full sets

	Description	Product code	
	Full set L 1520 mm. Included / Inklusiv: Basic unit / Grundmodul Left upper side unit / Oberseitenunterschrank (Türanschlag links) Mirror unit with lighting/ Spiegel mit Beleuchtung	**25090-05** 25010-05 25040-01 25050-01	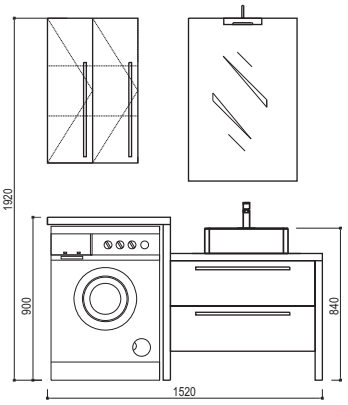
	Full set L 1520 mm. Included / Inklusiv: Basic unit / Grundmodul Right upper side unit / Oberseitenunterschrank (Türanschlag rechts) Mirror unit with lighting/ Spiegel mit Beleuchtung	**25090-06** 25010-06 25040-02 25050-01	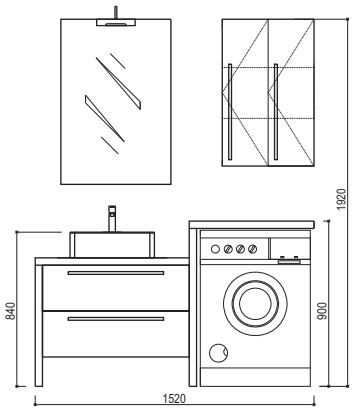

Daniela

Detailed product information

Parts of product Produktteile	Description Beschreibung	Colour Farbe
Fronts	Compressed three-ply chipboard with real wood veneer decor pressed on both sides, real wood trim on edges, lacquered with moisture-resistant, two-component lacquer giving a robust and easy-to-clean surface	-wenge
Fronten	verdichtete Drei-Schichten-Spanplatte mit beidseitigem Echtholzfurnier, Kanten mit Echtholzanleimer lackiert mit feuchtigkeitsbeständigem Zweikomponenten-Lack für eine robuste und pflegeleichte Oberfläche	-Wenge
Body	Compressed three-ply chipboard with real wood veneer decor pressed on both sides, real wood trim on edges, lacquered with moisture-resistant, two-component lacquer giving a robust and easy-to-clean	-wenge
Korpus	verdichtete Drei-Schichten-Spanplatte mit beid-seitigem Echtholzfurnier, Kanten mit Echtholzanleimer, lackiert mit feuchtigkeitsbeständigem Zwei-komponenten-Lack für eine robuste und pflegeleichte Oberfläche	-Wenge
Washbasin	Mineral marble washbasin 800*500 or 700*450 in white high-gloss	-white high-gloss
Waschbecken	Waschbecken aus Mineralguss, 800 x 500 mm oder 700 x 450 mm in weiß hochglänzend	- Hochglanz weiß
Handle	Invisible handles. Unique constructer of the doors allow easily operate the doors of the furniture without having any handles.	-in colour of the body
Griffe	Unsichtbare Griffe, die einzigartige Konstruktion der Türen erlaubt eine einfache Handhabung der Möbeltüren ohne jeden Griff	- in Korpusfarbe
Lamps **Lampen**	MAX. 2 X 40W G9 230V-50 Hz IP 23 ZONE 3	- brushed stainless steel - Edelstahl gebürstet
Mirrors	4 mm-thick bevelled mirror mounted on 16 mm-thick moisture resistant melamine faced chipboard.	-wenge
Spiegel	4 mm starker angeschrägter Spiegel auf 16 mm starker, wasserresistenter, Melamin beschichteter Spanplatte.	-Wenge

*Colours of materials illustrated in the page 8.1

*Die Farben der Materialien sind dargestellt auf Seite 8.1

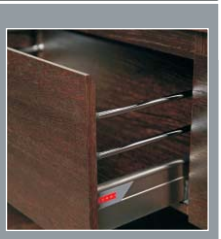

Following the trends!

Stunning ideas for exclusive bathroom ambience! This is the hint for more than just functional design! Create the perfect atmosphere in your bathroom with majestic Daniela range appearance.

Folgen Sie den Trends!

Tolle Ideen für exklusive Gestaltung Ihres Badezimmers! Das ist nicht nur funktionales Design, sondern auch eine Andeutung auf etwas Besonderes. Inspirieren Sie eine perfekte Atmosphäre in Ihrem Badezimmer mit unzähligen Variationsmöglichkeiten des Möbelprogramms Daniela!

Daniela modules

	Description	Product code	
*	**Basic Unit L 910 mm. /** **Grundmodul L 910 mm.** *910 x 540 x 825 mm.* Included / Inklusiv: Washbasin / Waschtisch Waste and overflow system / Korb und Überlaufsystem Washbasin cabinet / Waschtischunterschrank *Combination with wall mounted faucet / Kombination mit dem wandhängenden Wasserhahn **NB!** Faucet is not included / Wasserhahn ist nicht inbegriffen	**30010-01 / *30010-11** 4940-071 5290-001 30000-01 / *30000-11	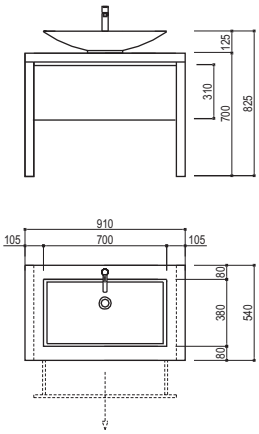
	Basic Unit L 910 mm. / **Grundmodul L 910 mm.** *910 x 540 x 840 mm.* Included / Inklusiv: Washbasin / Waschtisch Waste and overflow system / Korb und Überlaufsystem Washbasin cabinet / Waschtischunterschrank **NB!** Faucet is not included / Wasserhahn ist nicht inbegriffen	**30010-51** 4935-051 5290-001 30000-51	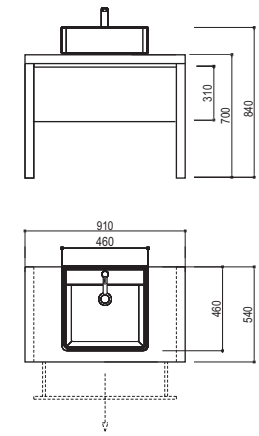
*	**Basic Unit L 1720 mm. /** **Grundmodul L 1720 mm.** *1720 x 540 x 825 mm.* Included / Inklusiv: Washbasin / Waschtisch Waste and overflow system / Korb und Überlaufsystem Washbasin cabinet / Waschtischunterschrank *Combination with wall mounted faucet / Kombination mit dem wandhängenden Wasserhahn **NB!** Faucet is not included / Wasserhahn ist nicht inbegriffen	**30010-02 / *30010-12** 4940-071 5290-001 30000-02 / *30000-12	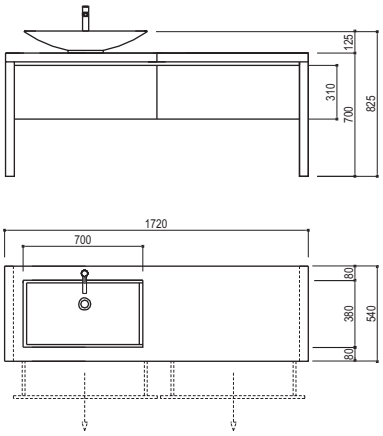
	Basic Unit L 1720 mm. / **Grundmodul L 1720 mm.** *1720 x 540 x 840 mm.* Included / Inklusiv: Washbasin / Waschtisch Waste and overflow system / Korb und Überlaufsystem Washbasin cabinet / Waschtischunterschrank **NB!** Faucet is not included / Wasserhahn ist nicht inbegriffen	**30010-52** 4935-051 5290-001 30000-52	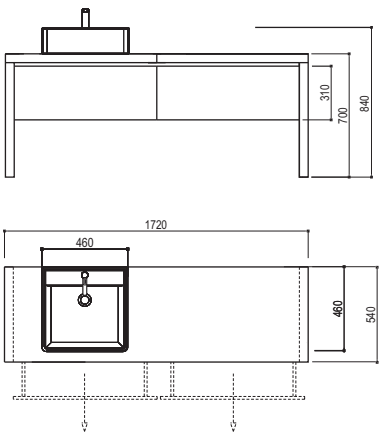

FOR DESIGN IDEAS AND SUCCESSFUL LAYOUTS SEE PAGES NR 6.6-6.9
FÜR DESIGNIDEEN UND ERFOLGREICHES LAYOUT SCHAUEN SIE BITTE DIE SEITEN NR 6.6-6.9

Daniela modules

	Description	Product code	
*	**Basic Unit L 1720 mm. /** **Grundmodul L 1720 mm.** *1720 x 540 x 825 mm.* Included / Inklusiv: Washbasin / Waschtisch Waste and overflow system / Korb und Überlaufsystem Washbasin cabinet / Waschtischunterschrank *Combination with wall mounted faucet / Kombination mit dem wandhängenden Wasserhahn **NB!** Faucet is not included / Wasserhahn ist nicht inbegriffen	**30010-03 / *30010-13** 4940-071 5290-001 30000-03 / *30000-13	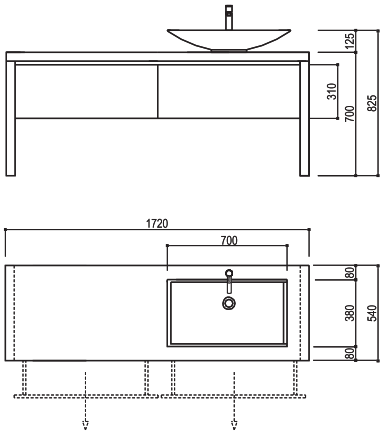
	Basic Unit L 1720 mm. / **Grundmodul L 1720 mm.** *1720 x 540 x 840 mm.* Included / Inklusiv: Washbasin / Waschtisch Waste and overflow system / Korb und Überlaufsystem Washbasin cabinet / Waschtischunterschrank **NB!** Faucet is not included / Wasserhahn ist nicht inbegriffen	**30010-53** 4935-051 5290-001 30000-53	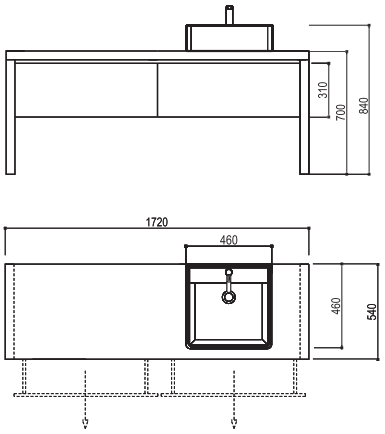
*	**Basic Unit L 1720 mm. /** **Grundmodul L 1720 mm.** *1720 x 540 x 825 mm.* Included / Inklusiv: Washbasin (2 pieces) / Waschtisch (2 Stück) Waste and overflow system (2 pieces)/ Korb und Überlaufsystem (2 Stück) Washbasin cabinet / Waschtischunterschrank *Combination with wall mounted faucet / Kombination mit dem wandhängenden Wasserhahn **NB!** Faucet is not included / Wasserhahn ist nicht inbegriffen	**30010-04 / *30010-14** 4940-071 x 2 5290-001 x 2 30000-04 / *30000-14	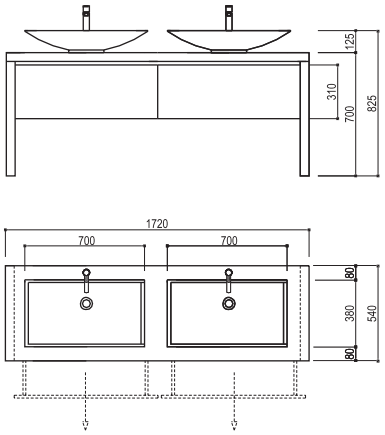
	Basic Unit L 1720 mm. / **Grundmodul L 1720 mm.** *1720 x 540 x 840 mm.* Included / Inklusiv: Washbasin (2 pieces) / Waschtisch (2 Stück) Waste and overflow system (2 pieces)/ Korb und Überlaufsystem (2 Stück) Washbasin cabinet / Waschtischunterschrank **NB!** Faucet is not included / Wasserhahn ist nicht inbegriffen	**30010-54** 4935-051 x 2 5290-001 x 2 30000-54	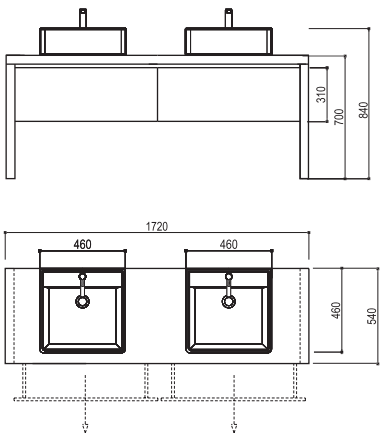

FOR DESIGN IDEAS AND SUCCESSFUL LAYOUTS SEE PAGES NR 6.6-6.9
FÜR DESIGNIDEEN UND ERFOLGREICHES LAYOUT SCHAUEN SIE BITTE DIE SEITEN NR 6.6-6.9

Daniela modules

	Description	Product code	
	Tall unit / Hochschrank *310 x 200 x 1620 mm.* Left / Links Right / Rechts	**30030-01** **30030-02**	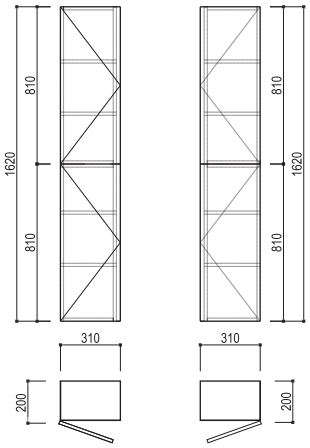
	Upper side unit / Oberseitenunterschrank *810 x 200 x 310 mm.*	**30040-01**	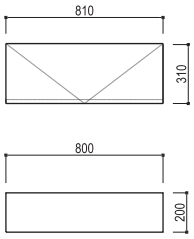
	Wall mount shelve / Wandhängendes Regal *810 x 150 x 50 mm.*	**30040-02**	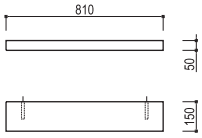
	Mirror unit / Spiegel *600 x 20 x 900 mm.* With lighting (max 100W) / Mit Beleuchtung (max 100W) Without lighting / Ohne Beleuchtung	**30050-01** **30050-02**	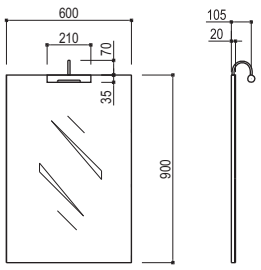

FOR DESIGN IDEAS AND SUCCESSFUL LAYOUTS SEE PAGES NR 6.6-6.9
FÜR DESIGNIDEEN UND ERFOLGREICHES LAYOUT SCHAUEN SIE BITTE DIE SEITEN NR 6.6-6.9

Daniela full sets

	Description	Product code	
*	**Full set L 910 mm.** Included / Inklusiv: Basic unit / Grundmodul Mirror unit with lighting/ Spiegel mit Beleuchtung	**30090-01 / *30090-11** 30010-01 / 30010-11 30050-01 *Combination with wall mounted faucet / Kombination mit dem wandhängenden Wasserhahn	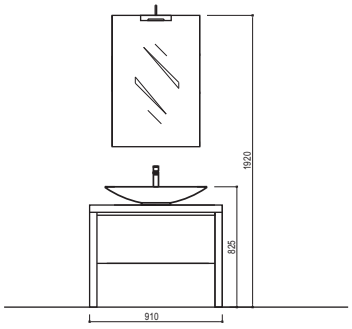
	Full set L 910 mm. Included / Inklusiv: Basic unit / Grundmodul Mirror unit with lighting/ Spiegel mit Beleuchtung	**30090-51** 30010-51 30050-01	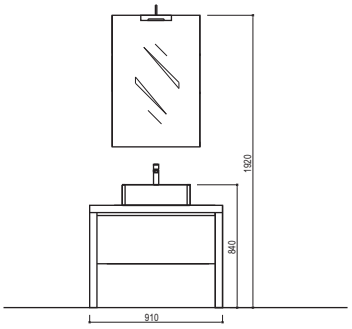
*	**Full set L 1385 mm.** Included / Inklusiv: Basic unit / Grundmodul Left tall unit / Hochschrank (Türanschlag links) Mirror unit with lighting/ Spiegel mit Beleuchtung	**30090-02 / *30090-12** 30010-01 / 30010-11 30030-01 30050-01 *Combination with wall mounted faucet / Kombination mit dem wandhängenden Wasserhahn	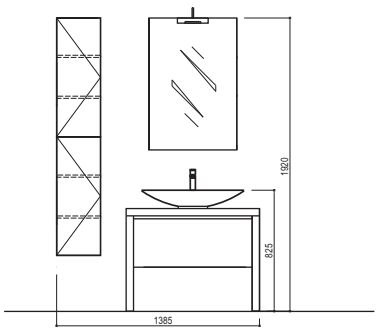
	Full set L 1385 mm. Included / Inklusiv: Basic unit / Grundmodul Left tall unit / Hochschrank (Türanschlag links) Mirror unit with lighting/ Spiegel mit Beleuchtung	**30090-52** 30010-51 30030-01 30050-01	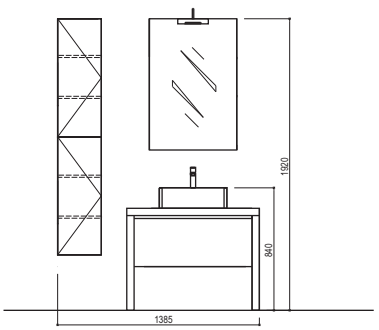

Daniela full sets

	Description	Product code	
*	**Full set L 1385 mm.** Included / Inklusiv: Basic unit / Grundmodul Right tall unit / Hochschrank (Türanschlag rechts) Mirror unit with lighting/ Spiegel mit Beleuchtung	**30090-03 / *30090-13** 30010-01 / *30010-11 30030-02 30050-01 *Combination with wall mounted faucet / Kombination mit dem wandhängenden Wasserhahn	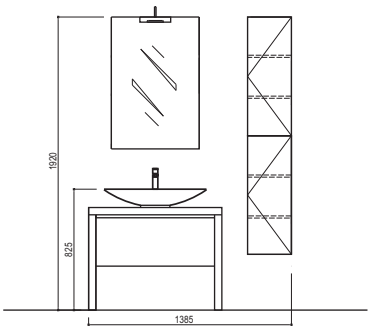
	Full set L 1385 mm. Included / Inklusiv: Basic unit / Grundmodul Right tall unit / Hochschrank (Türanschlag rechts) Mirror unit with lighting/ Spiegel mit Beleuchtung	**30090-53** 30010-51 30030-02 30050-01	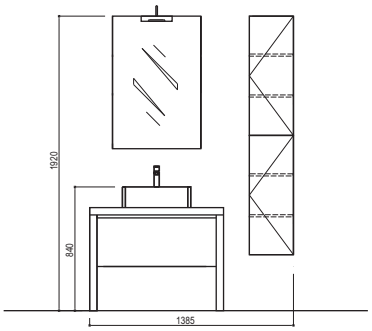
*	**Full set L 1720 mm.** Left / Links Included / Inklusiv: Basic unit / Grundmodul Upper side unit / Oberseitenunterschrank Wall mount shelves / Wandhängendes Regal Mirror unit with lighting/ Spiegel mit Beleuchtung	**30090-04 / *30090-14** 30010-02/30010-12 30040-01 30040-02 30050-01	Left / Links 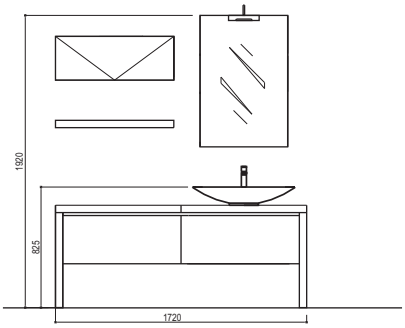
	Full set L 1720 mm. Right / Rechts Included / Inklusiv: Basic unit / Grundmodul (Türanschlag rechts) Upper side unit / Oberseitenunterschrank Wall mount shelves / Wandhängendes Regal Mirror unit with lighting/ Spiegel mit Beleuchtung	**30090-05 / *30090-15** 30010-03 / 30010-13 30040-01 30040-02 30050-01 *Combination with wall mounted faucet / Kombination mit dem wandhängenden Wasserhahn	
	Full set L 1720 mm. Left / Links Included / Inklusiv: Basic unit / Grundmodul Upper side unit / Oberseitenunterschrank Wall mount shelves / Wandhängendes Regal Mirror unit with lighting/ Spiegel mit Beleuchtung	**30090-54** 30010-52 30040-01 30040-02 30050-01	Left / Links 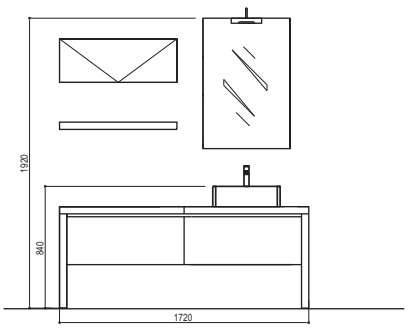
	Full set L 1720 mm. Right / Rechts Included / Inklusiv: Basic unit / Grundmodul (Türanschlag rechts) Upper side unit / Oberseitenunterschrank Wall mount shelves / Wandhängendes Regal Mirror unit with lighting/ Spiegel mit Beleuchtung	**30090-55** 30010-53 30040-01 30040-02 30050-01	

Daniela full sets

	Description	Product code	
*	**Full set L 1720 mm.** Included / Inklusiv: Basic unit / Grundmodul Mirror unit with lighting (2 pieces) / Spiegel mit Beleuchtung (2 Stück)	**30090-06 / *30090-16** 30010-04 / 30010-14 30050-01 x 2 *Combination with wall mounted faucet / Kombination mit dem wandhängenden Wasserhahn	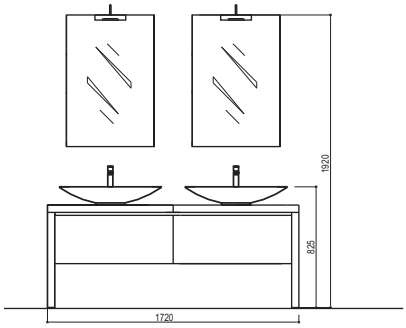
	Full set L 1720 mm. Included / Inklusiv: Basic unit / Grundmodul Mirror unit with lighting (2 pieces) / Spiegel mit Beleuchtung (2 Stück)	**30090-56** 30010-54 30050-01 x 2	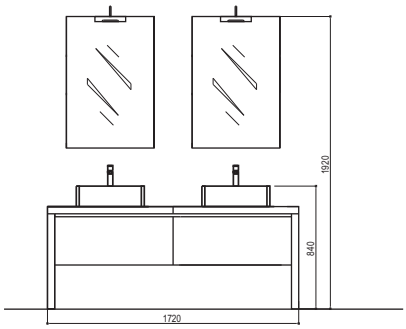
*	**Full set L 2200 mm.** Included / Inklusiv: Basic unit / Grundmodul Left tall unit / Hochschrank (Türanschlag links) Upper side unit / Oberseitenunterschrank Wall mount shelve / Wandhängendes Regal Mirror unit with lighting/ Spiegel mit Beleuchtung	**30090-07 / *30090-17** 30010-02 / 30010-12 30030-01 30040-01 30040-02 30050-01 *Combination with wall mounted faucet / Kombination mit dem wandhängenden Wasserhahn	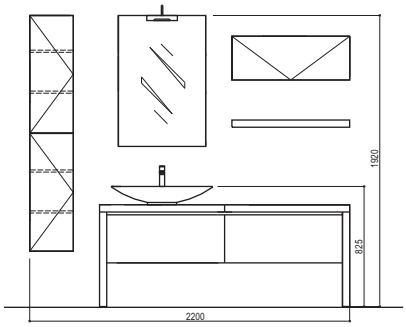
	Full set L 2200 mm. Included / Inklusiv: Basic unit / Grundmodul Left tall unit / Hochschrank (Türanschlag links) Upper side unit / Oberseitenunterschrank Wall mount shelve / Wandhängendes Regal Mirror unit with lighting/ Spiegel mit Beleuchtung	**30090-57** 30010-52 30030-01 30040-01 30040-02 30050-01	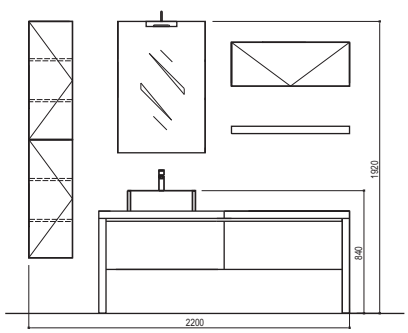

Daniela full sets

	Description	Product code	
*	**Full set L 2200 mm.** Included / Inklusiv: Basic unit / Grundmodul Right tall unit / Hochschrank (Türanschlag Rechts) Upper side unit / Oberseitenunterschrank Wall mount shelve / Wandhängendes Regal Mirror unit with lighting/ Spiegel mit Beleuchtung	**30090-08 / *30090-18** 30010-03 / 30010-13 30030-02 30040-01 30040-02 30050-01 *Combination with wall mounted faucet / Kombination mit dem wandhängenden Wasserhahn	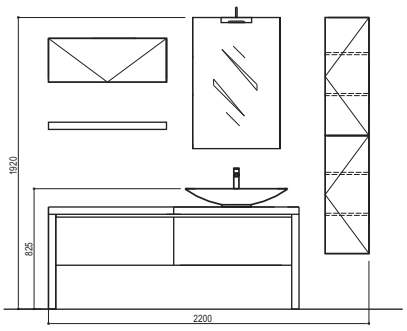
	Full set L 2200 mm. Included / Inklusiv: Basic unit / Grundmodul Right tall unit / Hochschrank (Türanschlag Rechts) Upper side unit / Oberseitenunterschrank Wall mount shelve / Wandhängendes Regal Mirror unit with lighting/ Spiegel mit Beleuchtung	**30090-58** 30010-53 30030-02 30040-01 30040-02 30050-01	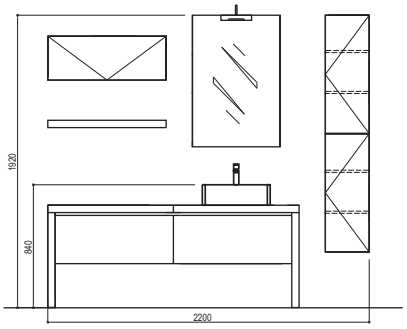
*	**Full set L 2200 mm.** Left / Links Included / Inklusiv: Basic unit / Grundmodul Tall unit (left) / Hochschrank (Türanschlag links) Mirror unit with lighting(2 pieces) / Spiegel mit Beleuchtung (2 Stück)	 **30090-09 / *30090-19** 30010-04/30010-14 30030-01 30050-01 x 2	Left / Links 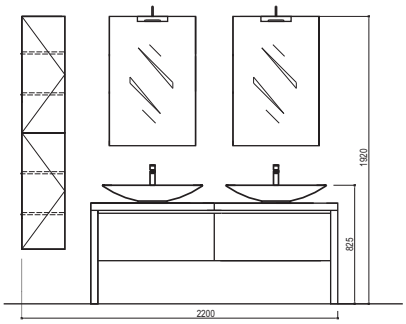
	Right / Rechts Included / Inklusiv: Basic unit / Grundmodul Tall unit (right) / Hochschrank (Türanschlag rechts) Mirror unit with lighting(2 pieces) / Spiegel mit Beleuchtung (2 Stück)	**30090-10 / *30090-20** 30010-04/30010-14 30030-02 30050-01 x 2 *Combination with wall mounted faucet / Kombination mit dem wandhängenden Wasserhahn	
	Full set L 2200 mm. Left / Links Included / Inklusiv: Basic unit / Grundmodul Tall unit (left) / Hochschrank (Türanschlag links) Mirror unit with lighting(2 pieces) / Spiegel mit Beleuchtung (2 Stück)	 **30090-59** 30010-54 30030-01 30050-01 x 2	Left / Links 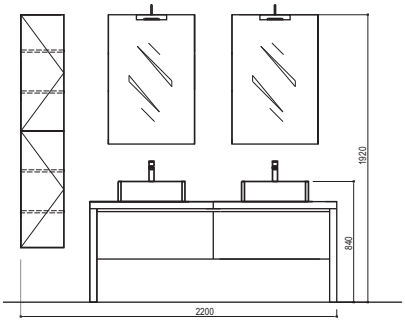
	Right / Rechts Included / Inklusiv: Basic unit / Grundmodul Tall unit (right) / Hochschrank (Türanschlag rechts) Mirror unit with lighting(2 pieces) / Spiegel mit Beleuchtung (2 Stück)	**30090-60** 30010-54 30030-02 30050-01 x 2	

Caprice

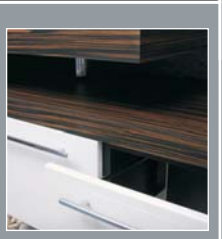

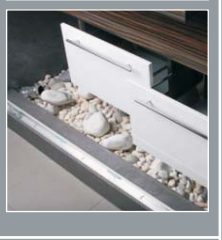

Berdi realizes even the extraordinary caprices of our customers!

The most elegant and exclusive model for customers demanding that "something special". Crafted from Ebony wood finish, the cabinet with high gloss fronts and magic shape washbasin we've heard that experts look at this with bated breath.

Berdi erfüllt für Sie jeden ungewöhnlichen Wunsch auf dem Weg uz Ihrem persönlichen Traumbad!

Ein besonders elegantes und exklusives Modell für die Kunden, die nach etwas Originellem suchen. Aus Ebenholz gearbeitete Schränke mit hellen glänzenden Fronten in einer interessanten Kombination mit dem Waschtisch lassen die Experten den Atem anhalten.

Detailed product information

Parts of product Produktteile	Description Beschreibung	Colour Farbe
Fronts	Manufactured from high quality 18 mm MDF, and are foil covered up to date membrane pressing technology, giving a finish of durable quality to protect against high level of moisture and humidity.	-white high-gloss
Fronten	Gefertigt aus hochqualitativem 18 mm starken MDF, folienbeschichtet nach neuester Membrandrucktechnologie. Ergibt eine dauerhafte Qualitätsoberfläche mit Schutz gegen ein hohes Maß an Nässe und Feuchtigkeit.	- Hochglanz weiß
Body	Compressed three-ply chipboard with high pressure laminate on both sides (HPL). Coated on both sides in the post forming process. Surface matt and special finish prevent unsightly fingerprints. Easy care surfaces.Inneral body made of compressed three-ply chipboard with melamine.	- ebony wood (mat)
Korpus	Verdichtete Drei-Schichten Spanplatte beidseitig mit Hochdrucklaminat (HPL) Beidseitig ummantelt im Postforming Verfahren. Matte, pflegeleichte Oberfläche mit spezieller Endbehandlung verhindert sichtbare Fingerabdrücke. Korpus-Innenteile aus verdichteter Drei-Schichten-Spanplatte mit Melaminbeschichtung.	- ebony wood (matt)
Washbasin	Mineral marble washbasin 800*500 in white high-gloss	-white high-gloss
Waschbecken	Waschbecken aus Mineralguss, 800 x 500 mm in weiß hochglänzend	- Hochglanz weiß
Handle	Handles are made of brushed stainless steel.	- brushed stainless steel
Griffe	Gefertigt in gebürstetem Edelstahl.	- Edelstahl gebürstet
Mirrors	4 mm-thick bevelled mirror mounted on 16 mm-thick moisture resistant melamine faced chipboard.	
Spiegel	4 mm starker angeschrägter Spiegel auf 16 mm starker, wasserresistenter, Melamin beschichteter Spanplatte .	

*Colours of materials illustrated in the page 8.1

*Die Farben der Materialien sind dargestellt auf Seite 8.1

Caprice full sets

	Description	Product code	
	Full sets L 1400 mm. For faucet from countertop **/** Für den in die Waschtischplatte eingebauten Wasserhahn Included / Inklusiv: Washbasin / Waschtisch Waste and overflow system / Korb und Überlaufsystem Washbasin cabinet / Waschtischunterschrank Upper side unit / Oberseitenunterschrank Mirror unit without lighting / Spiegel Ohne Beleuchtung	**35090-01** 4920-082 5290-005 35010-00 35040-02 35050-02	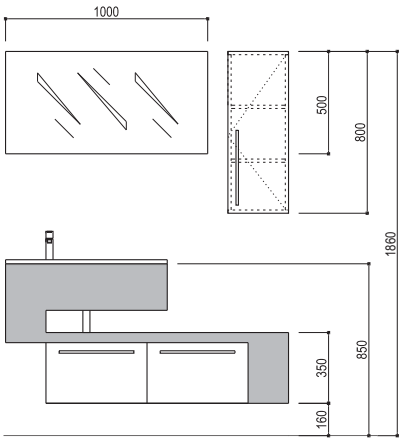
	Full sets L 1400 mm. For wall mounted faucet **/** Für wandhängenden Wasserhahn Included / Inklusiv: Washbasin / Waschtisch Waste and overflow system / Korb und Überlaufsystem Washbasin cabinet / Waschtischunterschrank Upper side unit / Oberseitenunterschrank Mirror unit without lighting / Spiegel Ohne Beleuchtung **NB!** Faucet is not included / Wasserhahn ist nicht inbegriffen	**35090-02** 4920-083 5290-005 35010-00 35040-02 35050-02	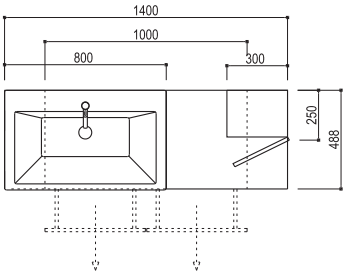

Color chart for furniture

		Body Korpus	Fronts Fronten
Valentino	Macassar Macassar	☑	
	White high gloss Hochglandz weiß	☑	☑
Alberta dark	Black oak Eiche Schwarz	☑	
	White Weiß		☑
Alberta light	Fino light Fino hlight	☑	
	White Weiß		☑
Bella dark	Black oak Eiche Schwarz	☑	☑
	White Weiß		☑

Caprice

White Weiß	Ebony wood Ebony
	☑
☑	

Daniela

Wenge Wenge	Wenge Wenge
	☑
☑	

Claudio

White Weiß	Walnut Tobacco Walnuss Tabak
	☑
☑	

Bella light

White Weiß	White oak Eiche Weiß
	☑
☑	☑

Body
Korpus

Fronts
Fronten

General Terms and Conditons of Sale and Delivery of Berdi Interiors

General conditions scope of application
Our General Terms and Conditions of Sale and Delivery shall apply exclusively; we shall not accept contrary conditions or conditions differing from our Terms and Conditions of Sale and Delivery that are imposed by the Buyer unless we have expressly agreed in writing that they shall have validity.
Our Conditions of Sale and Delivery shall continue to apply even if we effect unconditional delivery to the Buyer while aware of contrary conditions.

Information and Advice
Every form of verbal or written information and advice is given by us based on our experience to date and the best of our knowledge. Details and information about the suitability and application of our goods are not binding and do not exempt the Buyer from his own inspections and tests. The Buyer is responsible for compliance with statutory and official regulations when using our goods.

Brands and trademarks
Any Buyer of Berdi Interiors' products reselling the same shall not alter their original appearance nor delete or remove brands or trademarks.

Offers, offer documentation
The information appearing in our catalogues, leaflets, pricelists and offers as statements by our representatives, agents or employees are given for information only and shall therefore be subject to modifications.
We reserve the right to carry out any product modification deemed by us to be useful, or to discontinue some of our products without prior notice.
Unless otherwise agreed in writing, our offers shall be valid 30 days from the date of issue of the offers.
We reserve ownership and copyrights in respect of illustrations, drawings, calculations and other documentation. Disclosure or forwarding to third parties requires our written consent.

Quality guarantee
The Company gives 2 years guarantee to all the goods purchased. This guarantee only applies to products which:

- Are installed in accordance with the fitting instructions supplied with the products
- Are maintained in accordance with maintenance instructions supplied with the products

Any quality claims should be forwarded in writing at once upon the appearance of such quality imperfections.

The furniture finish and cast marble colours of sample sets are merely an indication. The Buyer accepts eventual slight variations in colour when placing the order.
Please note:
Furniture furniture finishes may vary in colour over time due to exposure to light and the aging. In case of additional orders and in case of different products to be combined, the Company cannot guarantee an exact colour matching.
Washbasins the cast marble washbasins may vary in colour over time due to specifics of manufacturing technology and exposure to light.

Orders
Orders must always be made in writing; telephone or other verbal orders are executed at the Buyer's risk.
Orders received directly or through the medium of our agents, representatives or employees only become definite after express and written order confirmation by our company.
On Buyer's request any order may be subject to the return of an acknowledgement of receipt within a given time. For lack of complaint by the Buyer within 8 (eight) days as from the dispatch, our order confirmations equal firm and definite contract under the present Terms and Conditions of Sale and Delivery and the Buyer shall no longer be entitled to complain about non-conformity with his order.
Orders are subject to our approval and may be reduced or cancelled, namely in case of prior sale of products in stock.
As the size and style of execution of our products are subjects to technically inevitable variations, the products are allowed the accepted tolerances taking into account the special conditions of preparation.
The Buyer is definitely bound from the moment he signs an order confirmation or contract with one of our representatives, agents or employees. No order may be cancelled without our express written agreement.
We reserve the right to refuse any order cancellations or to subject it to prior payment of a compensation corresponding to the loss suffered.

Prices
Unless otherwise stated in our offers or order confirmations our prices always apply „Ex works" and are subject to custom charges, delivery and insurance cost and value added tax as applicable on the delivery date. Value added tax is shown separately on the invoice.

The goods to be despatched will only be insured by us on request and at the Buyer's cost. Packing is included in the price of consignments.
In case of increase of the price of raw materials or in the cost of labour for products ordered and in case such increase occurs between placing the order and the date of delivery, the Company is entitled to pass such increases either partly or fully on the rates in force on the day of order confirmation.
The agreed price may also be modified in presence of new fiscal clauses.
Unless express, written and special agreement to the contrary, discounts and rebates granted to the Buyers are temporary and specific to each individual case. Accordingly, the Company reserves the right to modify or suppress such grants at any moment.

Payments
Payment and terms are stated in order confirmation. Payments are due starting from the invoice date.
Time of payment shall be of the essence. No payment shall be deemed to have been received until the Company has received cleared funds.
If the Buyer is in delay of payment for previous invoices covering completed shipments, the Company is entitled to postpone further deliveries until all due payments have been received, or until a down-payment of the purchase price has been received, or withdraw from the contract.
For payments delayed for more than 14 days interests will be charged 0,5 % per day of the total amount due.

Deliveries and shipment
The delivery period given in order confirmation is in working days.
If a prepayment is demanded with the order, the time of delivery runs as from the day after receipt of this prepayment.
Delay in delivery shall neither entail cancellation of orders or purchases for account nor entitle to any penalty or indemnity.
The delivery period has been met if the consignment has been despatched within the delivery period or there has been notification that the consignment is ready for despatch. If the delivery is delayed for reasons for which the Buyer is responsible, the agreed delivery period is deemed to have been met on notification that the consignment is ready for despatch.
The Buyer must check the goods immediately upon receipt, count the packages, check the condition of the packages before accepting the shipment and submit complaints for any possible damages within 7 days from receipt of the goods.
Eventual complaints of any type must be notified in writing within 8 days upon receipt of the goods. Complaints concerning defects and substandard quality will lead to replacement of the product that we deem defective.
Please note: When notifying defective and / or incorrect pieces of bathroom furniture, please use a drawing of the set, mark the defective piece and indicate the invoice number and date.

Reservation of title
All goods delivered in terms of these General Conditions of Sale and Delivery shall remain the property of the Company until full payment of all relevant outstanding amounts.
The risks for the goods delivered are transferred to the Buyer upon delivery of the goods sold with reservation of title.
The Buyer shall be responsible for any damage caused to the goods as from delivery, be responsible for their preservation, maintenance and use at his own expenses and own risk.

Force Majeure
War, civil war, export restrictions or trade restrictions due to a change in political circumstances, strikes, lockouts, operating failures, reductions in operations and similar incidents which make it impossible or unreasonable for the Company to fulfil it's contractual obligations, are deemed to be force majeure and free us from the obligation to deliver on time. In these cases, the Company is entitled to either extend the delivery period by he length of time when force majeure exists or to cancel the full contract or part of it. The Buyer has no right to compensation for the resultant damage. If the delay in delivery for which the Company can not be held responsible, exceeds a period of more than 2 months, the Buyer is entitled to cancel with regard to the quantity concerned in the delivery. Further claims by the Buyer are excluded.

Disputes
Should a dispute arise concerning the contractual compliance etc. of the goods purchased, the parties will do their utmost to solve such disputes in mutual negotiations.
Shall the parties fail to agree during these negotiations, all such cases will be solved in the Court of Republic of Estonia without regard to where the Buyer lives or resides.

Invalidity of Individual Clauses
If individual provisions of these General Terms and Conditions of Sale and Delivery shall be invalid or become ineffective, the validity of the remaining provisions shall not be affected in any respects.

Position of the water supply, plumbing, electrical connections and wall strengthened under construction.

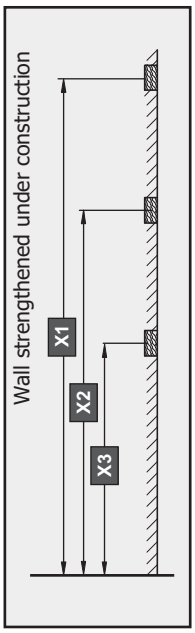

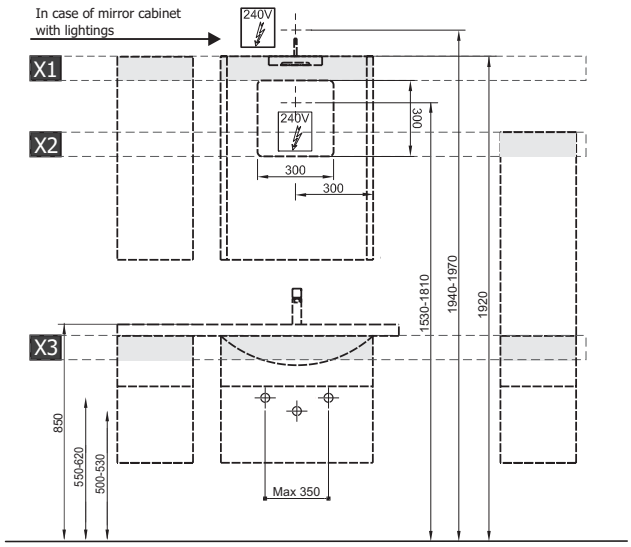

Valentino X1 - 1860mm. / X2 - 1490mm. / X3 - 740mm.

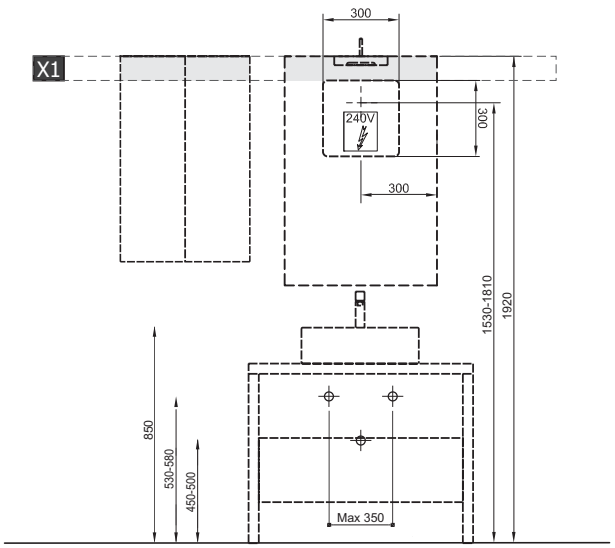

Claudio X1 - 1860mm.

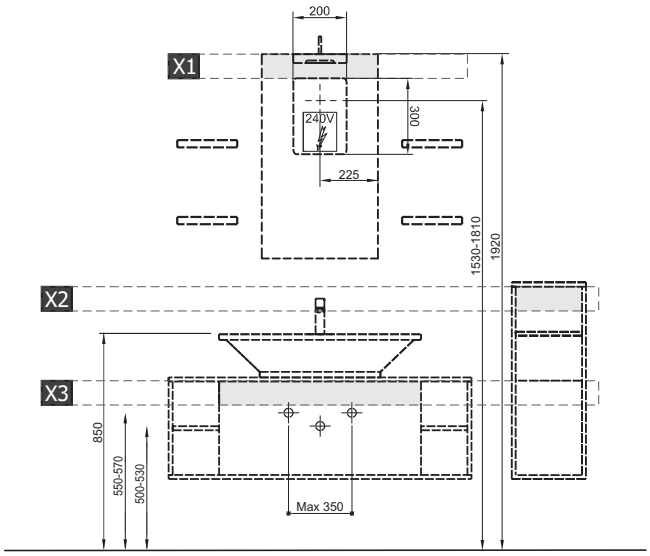

Alberta X1 - 1860mm. / X2 - 1030mm. / X3 - 590mm.

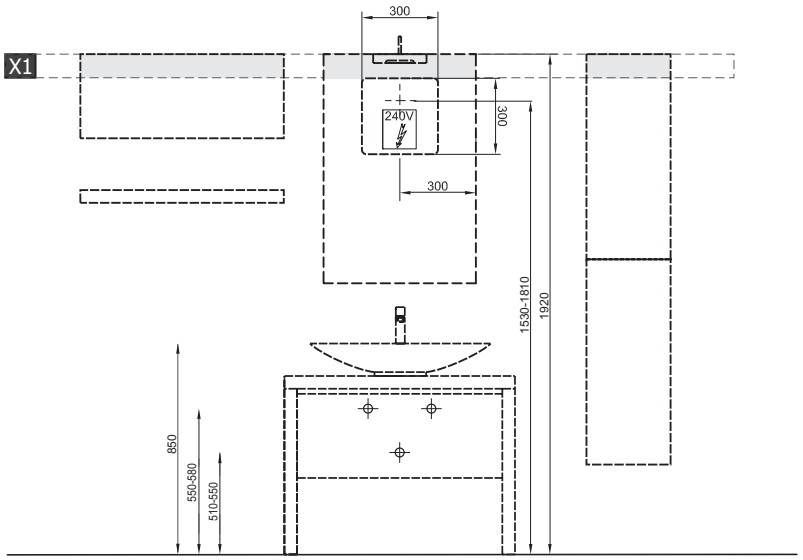

Daniela X1 - 1860mm.

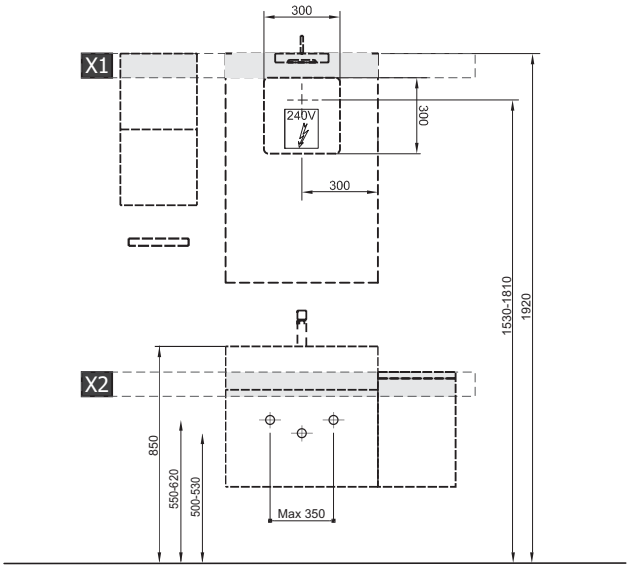

Bella X1 - 1860mm. / X2 - 670mm.

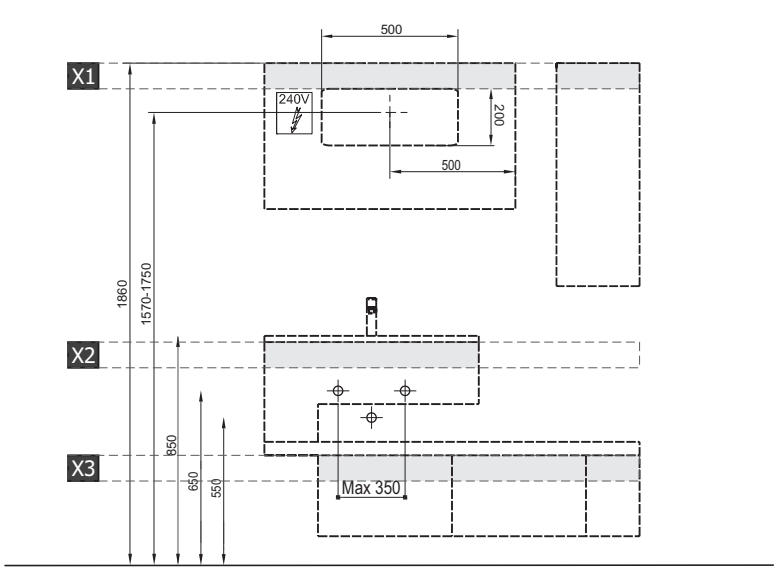

Caprice X1 - 1740mm. / X2 - 760mm. / X3 - 350mm.

Furniture Ordering Example

Customer name:	Customer Order No.	Delivery week
Customer contact information:		
		Order Date

Sketches etc.

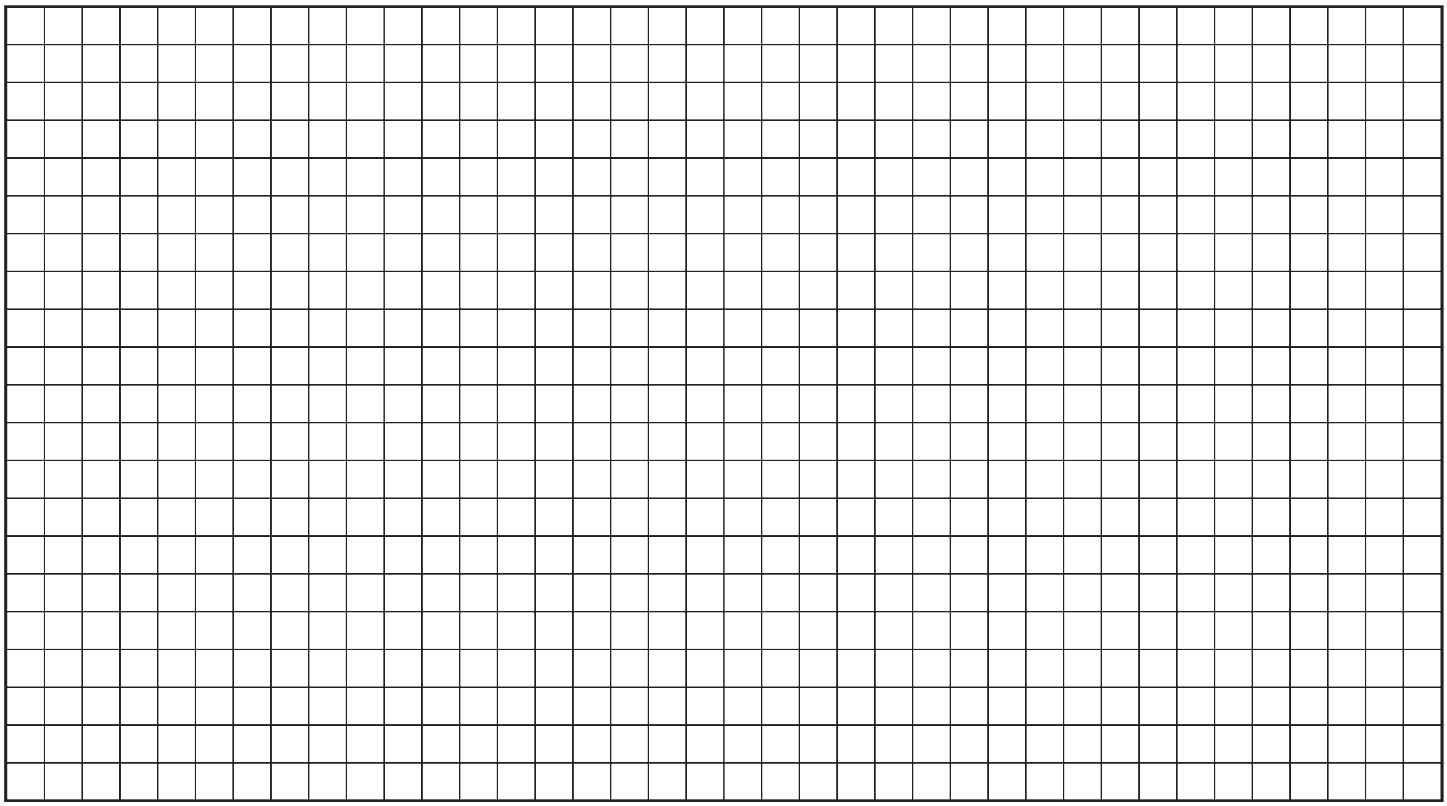

Item code	Description	Quantity	Add. informations

Questions:

Cut out or copy this sheet and use it when specify the desired version of product. Simply fax the completed form to your Berdi sales office. Only one order per copy!

Notes

Notes

Berdi Interiors • Betooni 11C • 11415, Tallinn, Estonia
Tel. + 372 601 20 33 • Fax +372 601 20 66
www.berdi-interiors.com • e-mal: info@berdi-interiors.com

Advice and sale only through specialized sanitary supply retailers. Subject to technical modifications.
Omissions excepted. Colors may vary due to printing process.
Copyright © Berdi Interiors

EN ISO 9001:2000 certified company
European Union
Regional Development Fund
Investing in your future